BEMÆRK

Målene på tegningerne og på TimberIN-webstederne er omtrentlige. De afviger en smule fra målene på det færdige produkt, fordi vores produkter er individuelt designet og håndlavede. Hvis et eller flere mål er meget vigtige for dig, så fortæl os det, før du bestiller. Vi tager nøje hensyn til dine ønsker i produktionen, så produktet lever så tæt som muligt op til dem.

TEKNISKE DATA

NORDIC DUO VILDMARKSBAD TIL 2 PERSONER

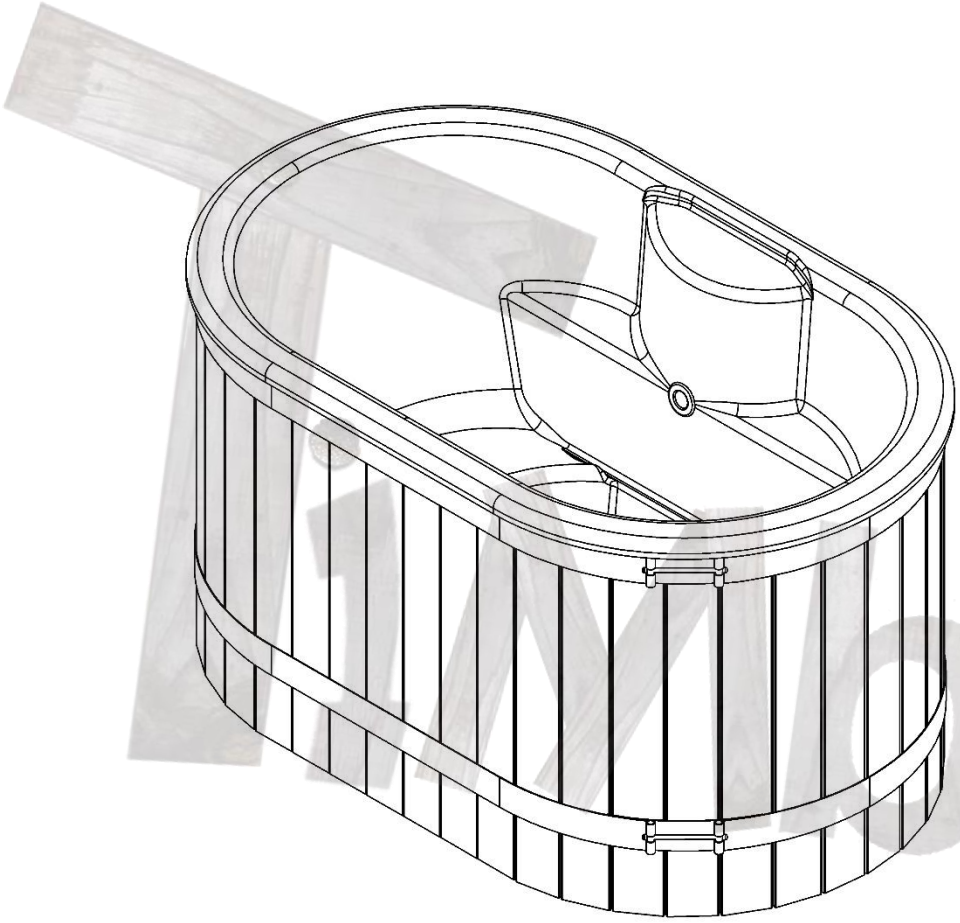

MODEL	NORDIC DUO
Antal badende	1-2
Vandindhold	1000 l
Udvendige mål	1900 × 1190 mm
KAR	glasfiber eller akryl
LED	tilvalg
HYDROMASSAGE	tilvalg
LUFTMASSAGE	tilvalg
SANDFILTER	tilvalg
ISOLERING	inkluderet
METALGITTER OMKRING SKORSTENEN	tilvalg
TRAPPE TYPE A	tilvalg
ISOLERET LÆDERLÅG	tilvalg
OPVARMNING	BEKLÆDNING
Ekstern brændeovn	Gran
Elvarmer	Lærk
Hybrid: el + brænde	Thermowood
Hybrid: varmepumpe + brænde	Eg
Ekstern pillebrænder	WPC sort
Gasvarmer	WPC brun
Biovarmer	
Tilslutninger til egen varmer	

3D-visning af modellen

2026/10/30

AKRYLKAR – OVALT TIL 2 PERSONER, 2,0 × 1,2 M

Nordic Duo™ (1–2 personer)

SECTION A-A
SCALE 1 : 15



SECTION B-B
SCALE 1 : 15

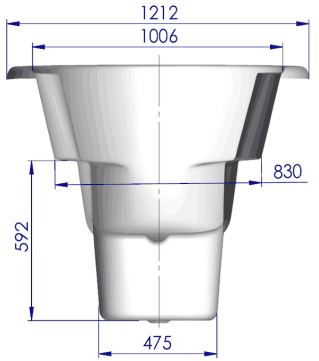

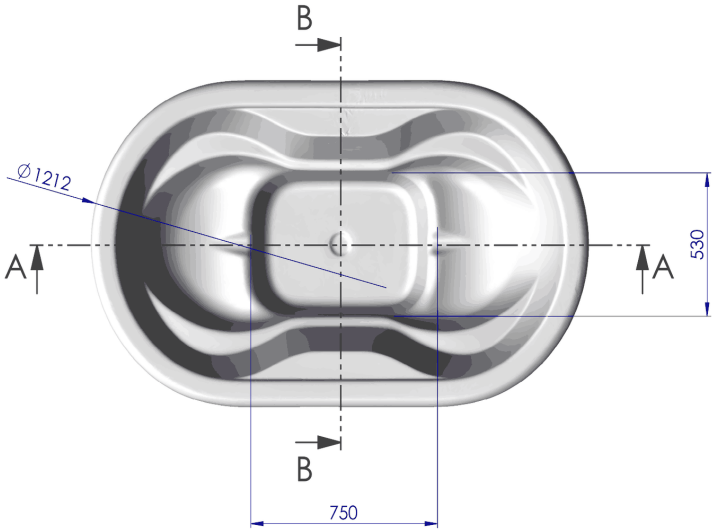



TimberIN Nordic Duo™

Akrylkar – ovalt til 2 personer, 2,0 × 1,2 m
Akrylkarret erstatter glasfiberkarret.
Mål i mm · tegningen er ikke målfast ved udskrift
SECTION = snit · SCALE = målestok
www.timberin.com

2026/10/30

AKRYLKARRETS FARVER

Nordic Duo™

Kun til akrylkarret (glasfiberkarret har sine egne farver). Perlehvid er forvalgt; ingen farve koster ekstra.

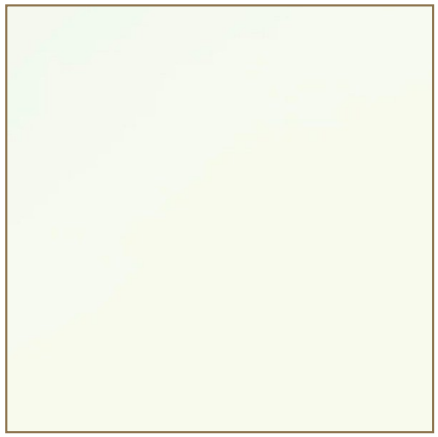

Perlehvid
(forvalgt)



Metalgrå



Kaffeskyer



Perlesorte skyer

Farver på skærm og i tryk kan afvige en smule fra den rigtige overflade.

www.timberin.com

2026/10/30

GENERELT

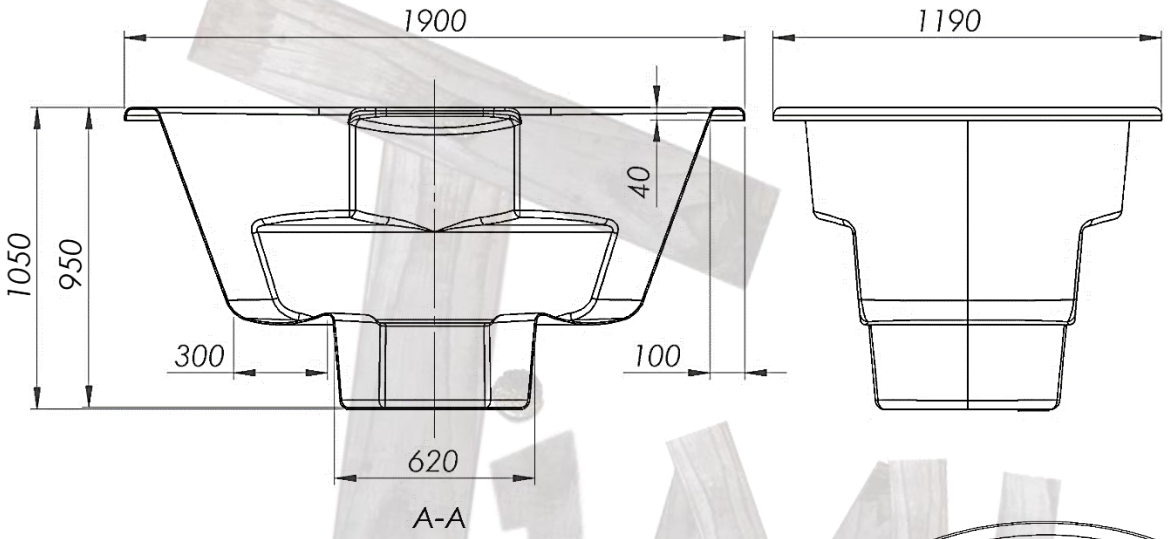

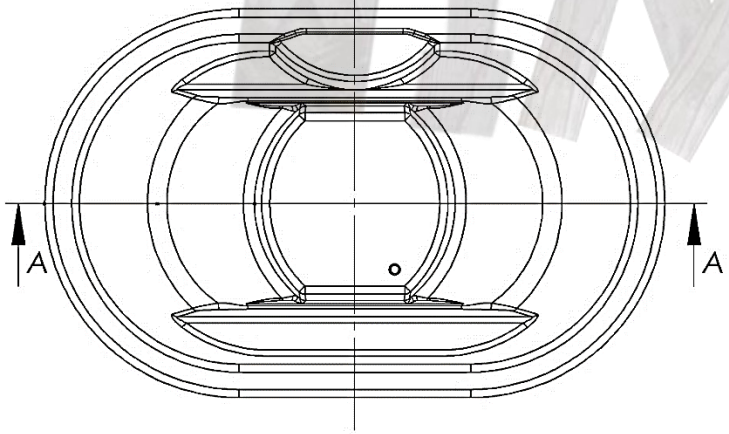

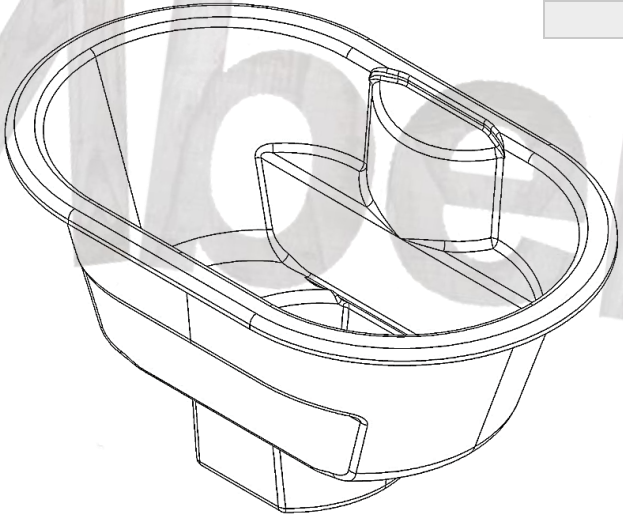

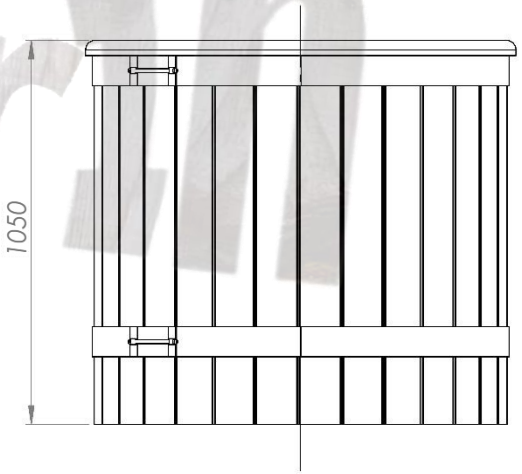

MODEL	GENERELLE MÅL
Udvendige mål	1900 mm x 1190 mm x 1050 mm
Indvendig højde	950 mm
Udvendig højde	1050 mm
Bænkenes bredde	300 mm
Bundens diameter	620 mm
Bredde af glasfiberkant	100 mm

Imberin

2026/10/30

TRAPPE TYPE A

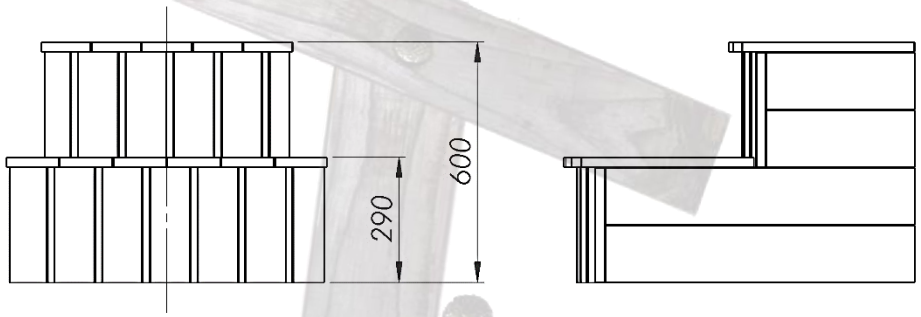

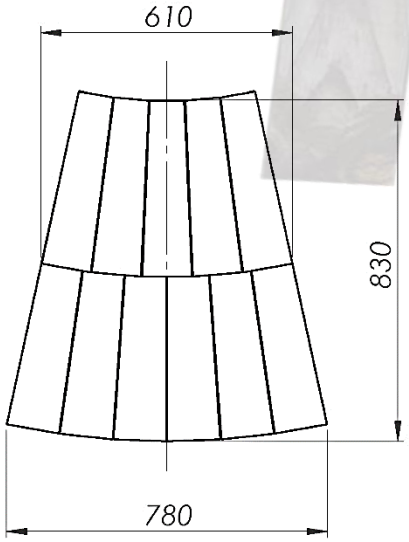

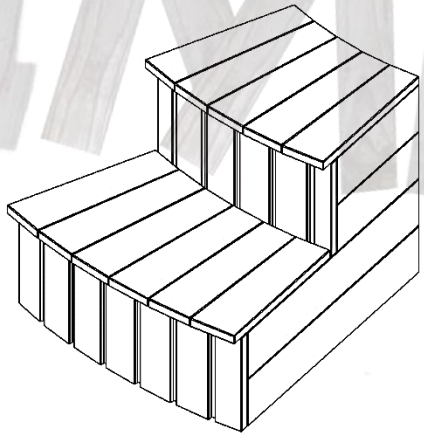

MODEL	TRAPPE TYPE A
Samlet højde	600 mm
Højde første trin	290 mm
Samlet bredde	780 mm
Længde	830 mm

iMberin

***TRAPPEN ER LØS OG KAN FLYTTES**

2026/10/30

PLACERINGSOVERSIGT

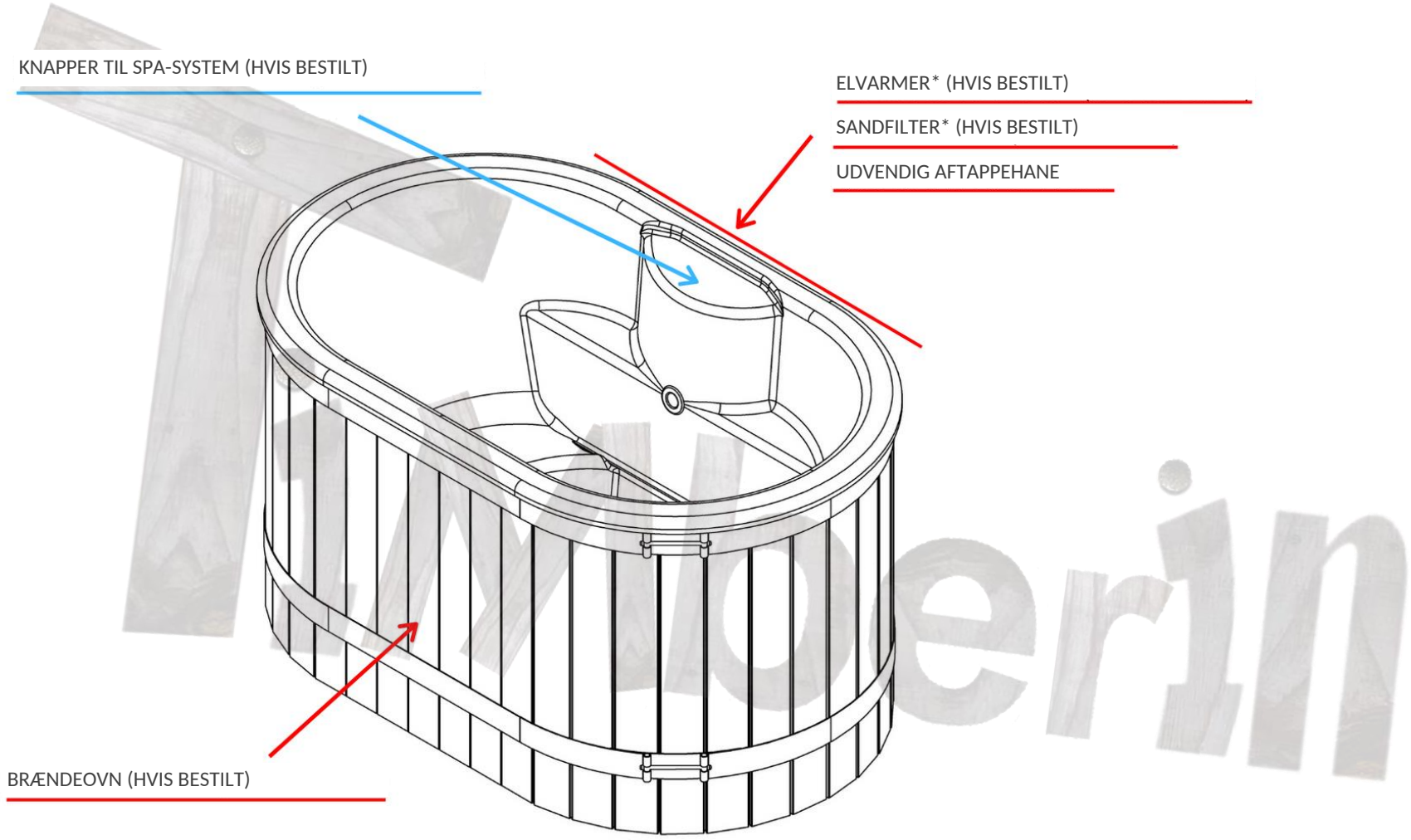

***SKJULT UNDER EN TRÆKASSE**

TRAPPEN ER LØS OG KAN FLYTTES

2026/10/30

EKSTERN BRÆNDEOVN (HVIS BESTILT)

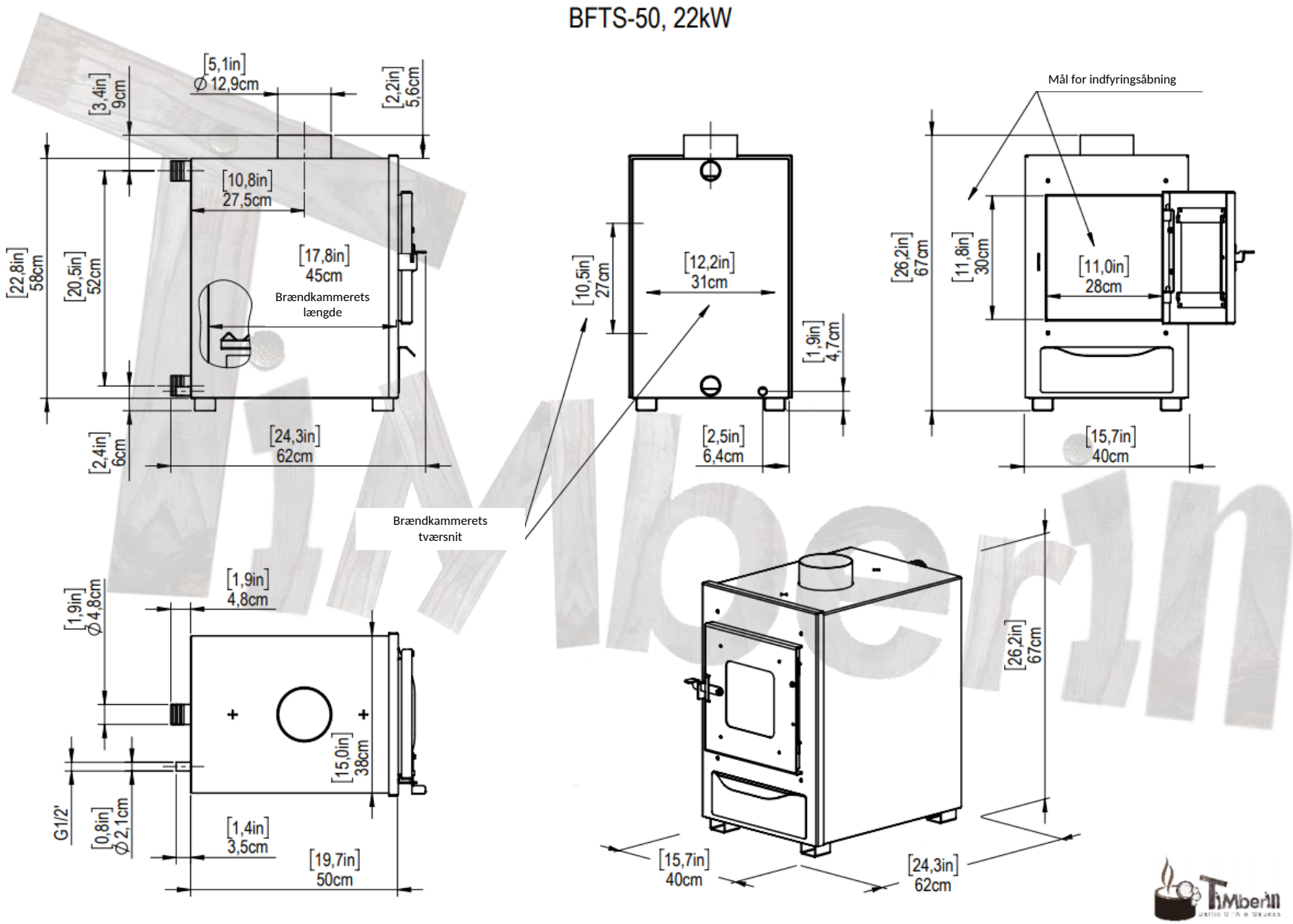

2026/10/30

EKSTERN BRÆNDEOVN (HVIS BESTILT)

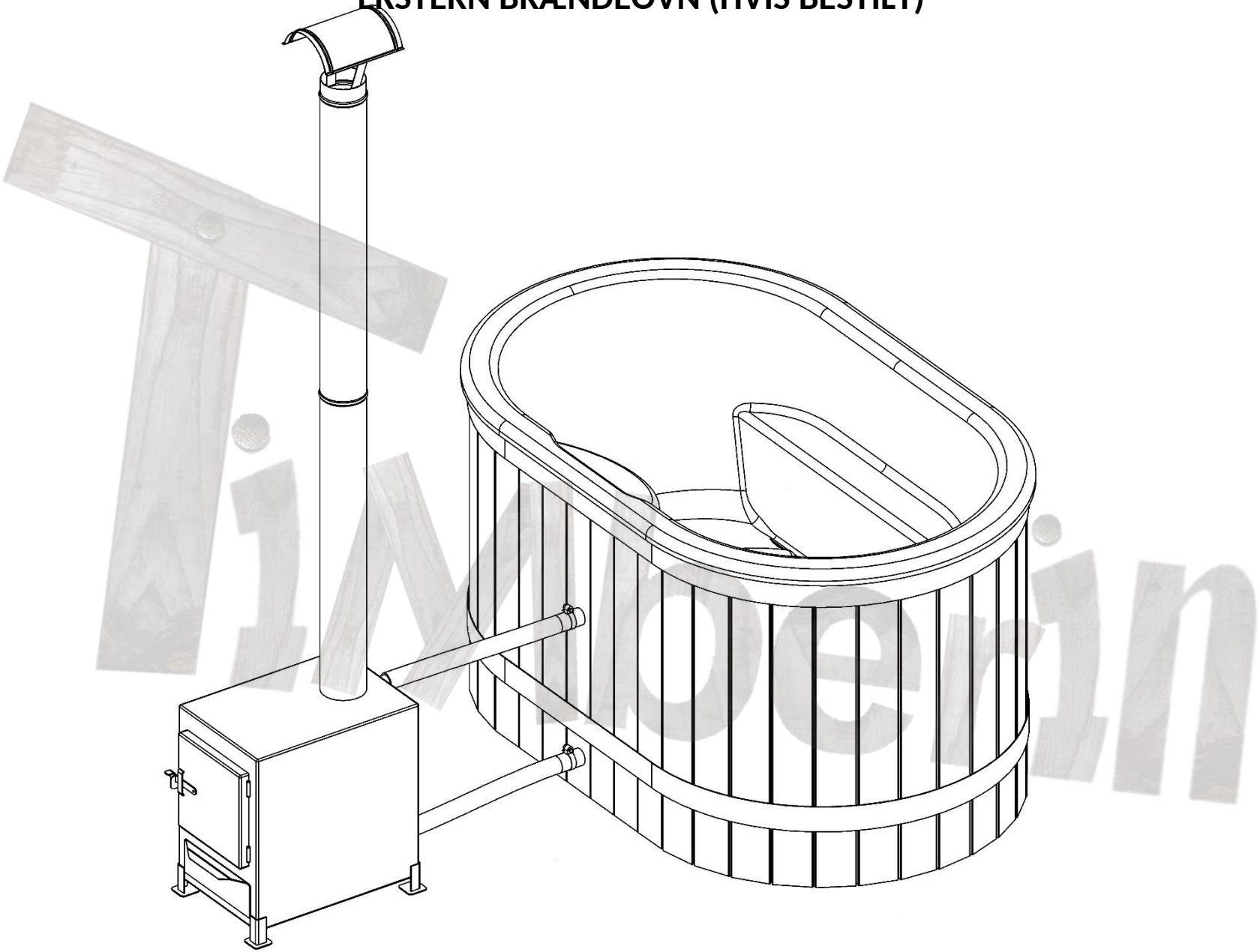

TimBerin

2026/10/30

ELVARMER (HVIS BESTILT)

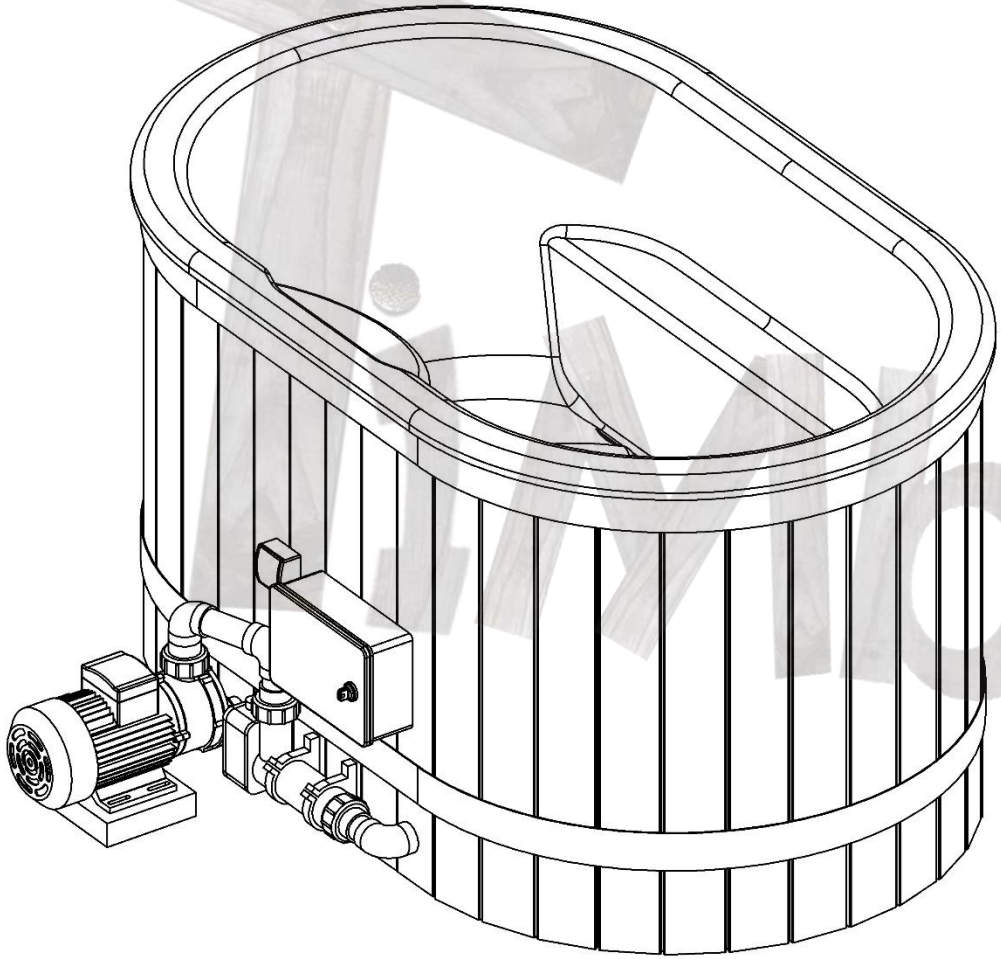

MODEL	ELVARMER
JUSTERBAR TERMOSTAT, TEMPERATUROMRÅDE	0-45° C
TILSLUTNINGSTYPER	6 kW; 1 fase; 220 V; 26 A 6 kW; 3 faser; 380 V; 14 A
KRAFTIGERE VARMERE	9; 12; 15 kW; 3 faser

***SKJULT UNDER EN TRÆKASSE**

2026/10/30

TRÆLÅG + RUND TRÆKANT

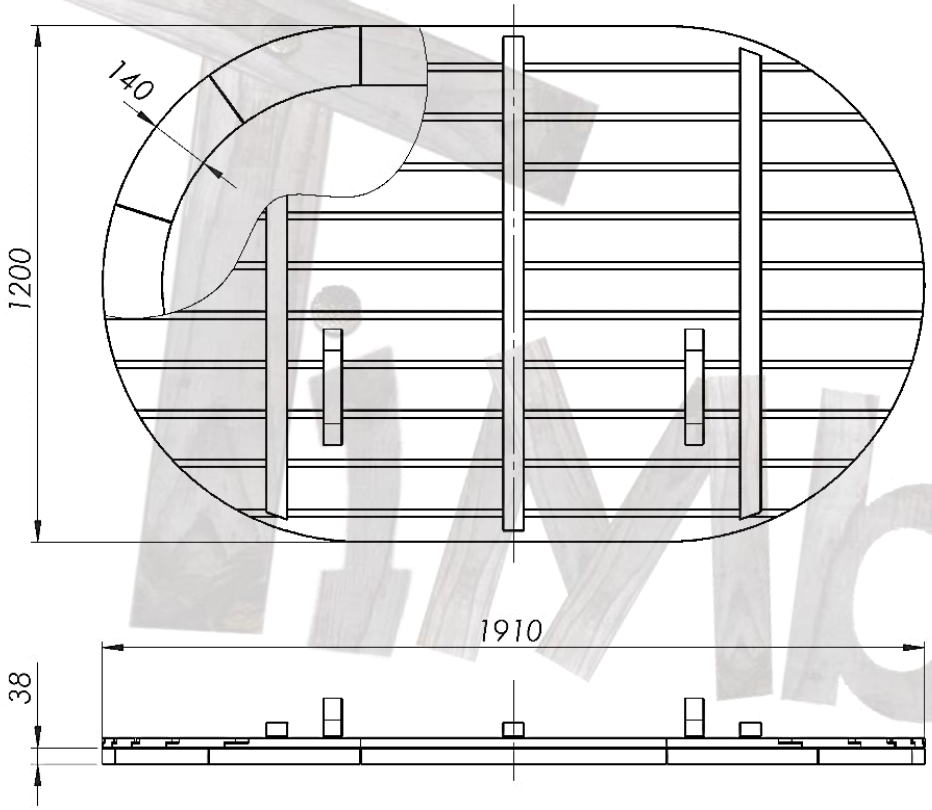

MODEL	TRÆDELE
Trælågets mål	1200 mm x 1910 mm
Isolering af låget (hvis valgt)	30 mm
Trækantens bredde	140 mm
Læderlåg	isoleret; tilvalg

*Trælåg og trækant kun med
gran- eller Thermowood-beklædning

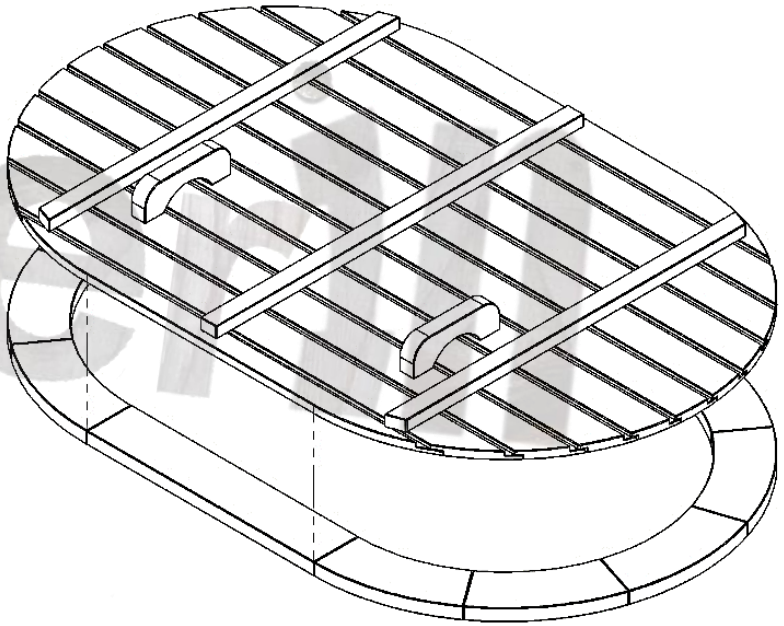

HMbeam

2026/10/30

VANDAFLØB

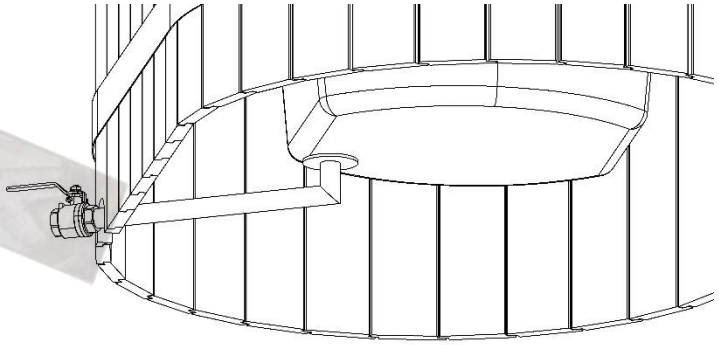

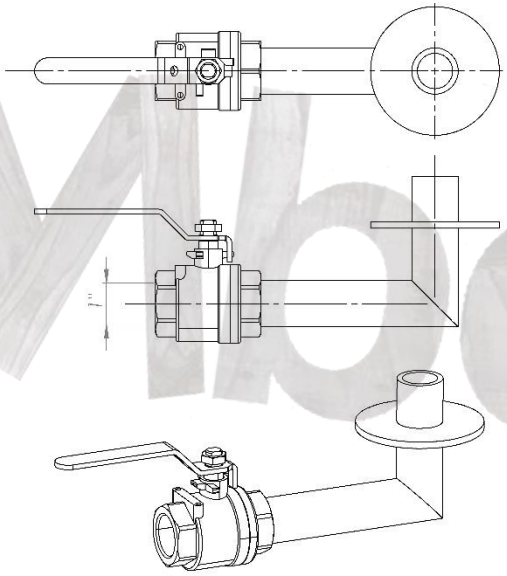

MODEL	UDVENDIG AFTAPPEHANE
Hanens diameter	1 inch
Materiale	Rustfrit stål 316

TinMberin

2026/10/30

TRÆKASSER TIL SPA-SYSTEMERNE

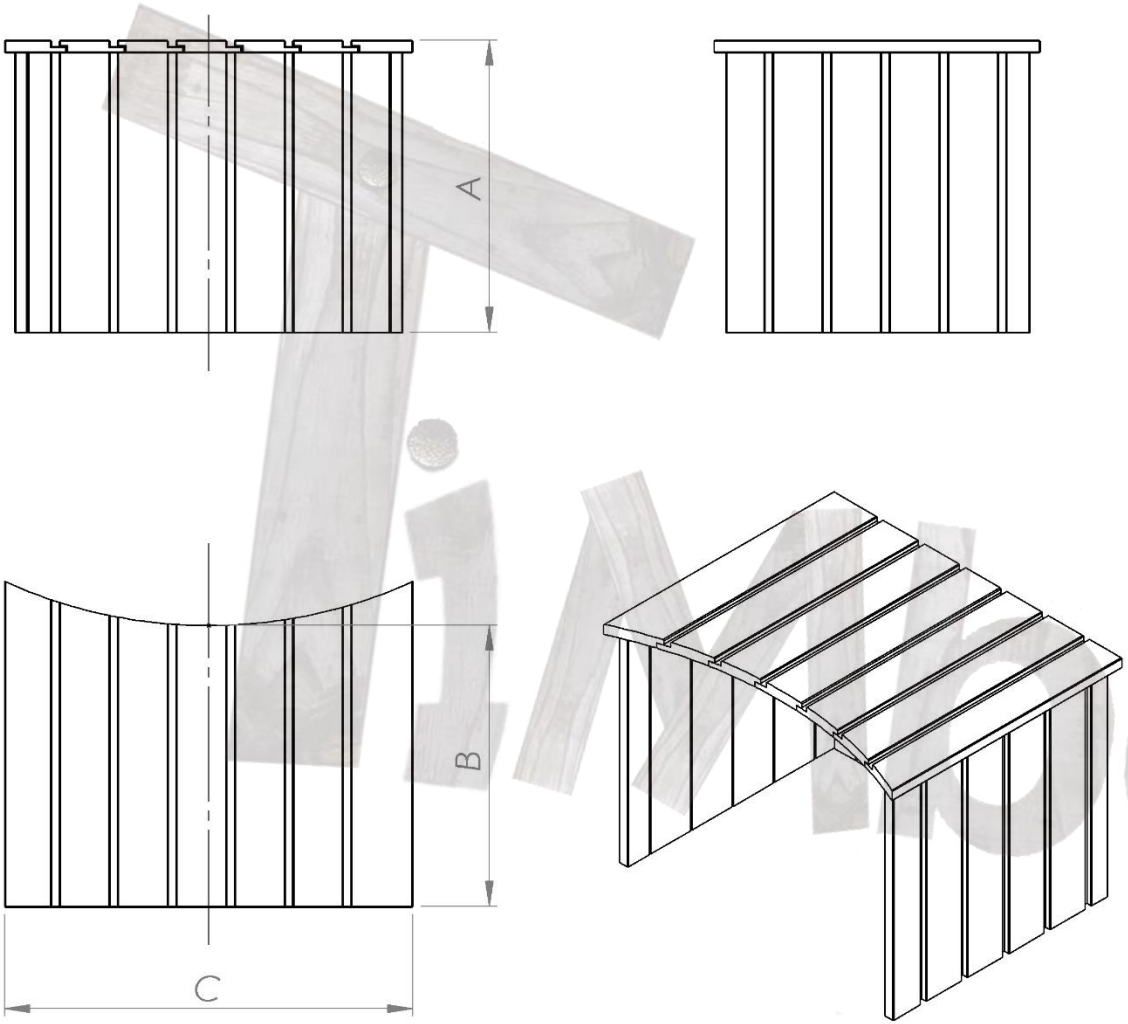

MODEL	TRÆKASSE
Sandfilter med trækasse	A: 800 mm B: 700 mm C: 600 mm
Elvarmer med trækasse	A: 400 mm B: 600 mm C: 600 mm
Sandfilter + elvarmer med trækasse	A: 800 mm B: 700 mm C: 600 mm

i-Modern

2026/10/30

LEVERINGSINFORMATION

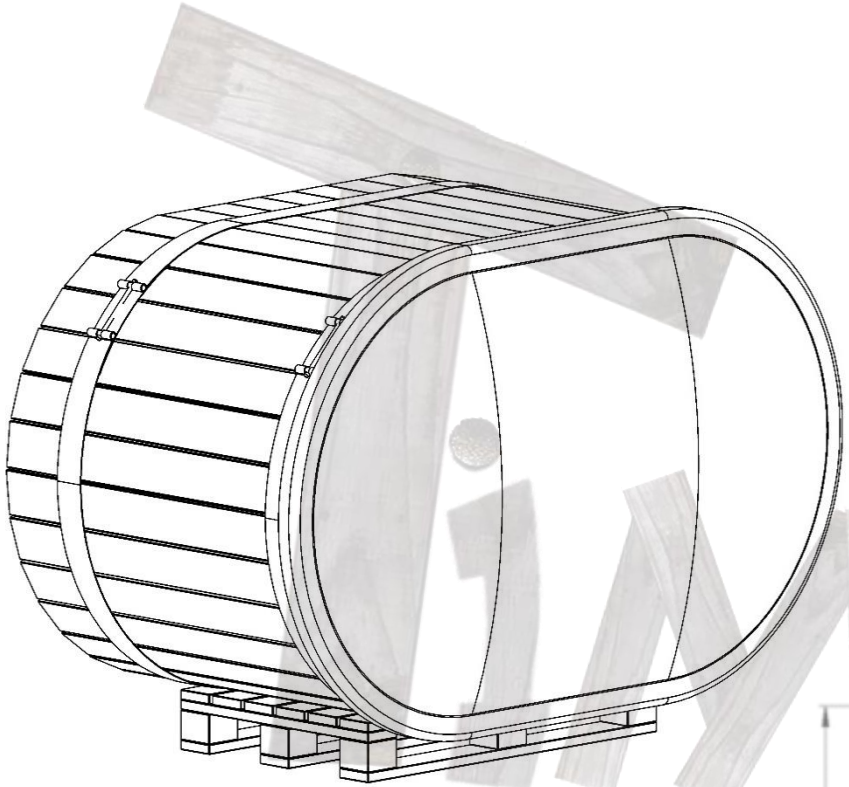

MODEL	LEVERING NORDIC DUO
Mål for den pakkede model:	Højde: 1290 mm Bredde: 1400 mm Længde: 1950 mm
Ekstra kolli **(SPA-systemer eller varmere)**	Højde: 900 mm Bredde: 800 mm Længde: 1200 mm

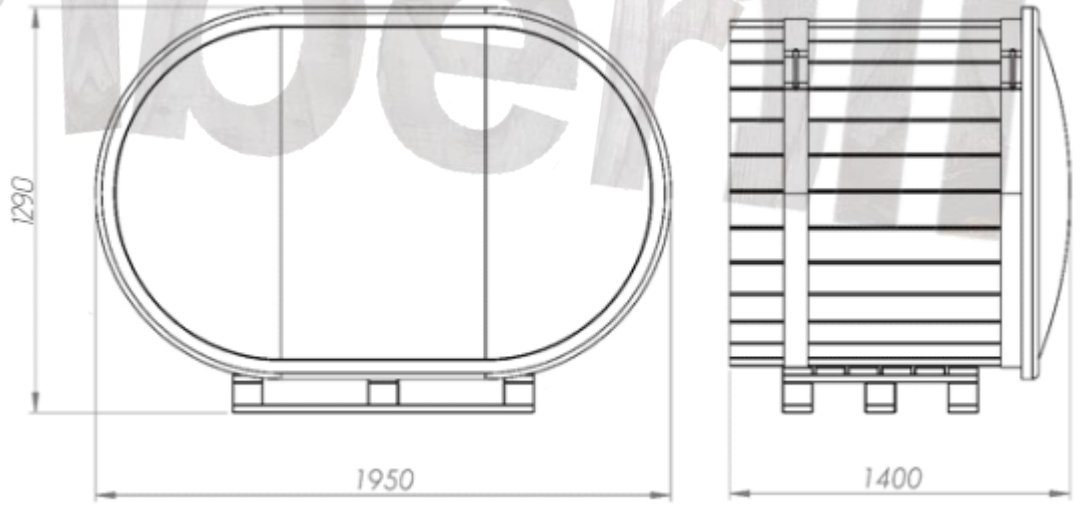

Målene ovenfor angiver den plads, der kræves i en lastbil; vildmarksbadets faktiske mål er derfor en smule mindre.

2026/10/30