BEMÆRK

Målene på tegningerne og på TimberIN-webstederne er omtrentlige. De afviger en smule fra målene på det færdige produkt, fordi vores produkter er individuelt designet og håndlavede. Hvis et eller flere mål er meget vigtige for dig, så fortæl os det, før du bestiller. Vi tager nøje hensyn til dine ønsker i produktionen, så produktet lever så tæt som muligt op til dem.

NORDIC FLEX VILDMARKSBAD

TEKNISK DATABLAD

TimberIN
BALTIC SPA & SAUNAS

Indhold

NORDIC FLEX: SAMMENLIGNING AF STØRRELSER 4
GENERELLE MÅL (1) 5
GENERELLE MÅL (2) 6
TYPER AF BÆNKE 7
TYPER AF TRAPPER (1) 8
TYPER AF TRAPPER (2) 9
EKSTERN BRÆNDEOVN (1) 10
EKSTERN BRÆNDEOVN (2) 11
ELVARMER 12
INTERN BRÆNDEOVN (1) 13
INTERN BRÆNDEOVN (2) 14
INTEGRERET BRÆNDEOVN 15
TRÆLÅG OG RUND KANT 16
AFTAPNING AF VAND 17
TRÆKASSER TIL SPA-SYSTEMER 18
LEVERING 19

NORDIC FLEX VILDMARKSBAD I POLYPROPYLEN

TimberIN
BALTIC SPA & SAUNAS

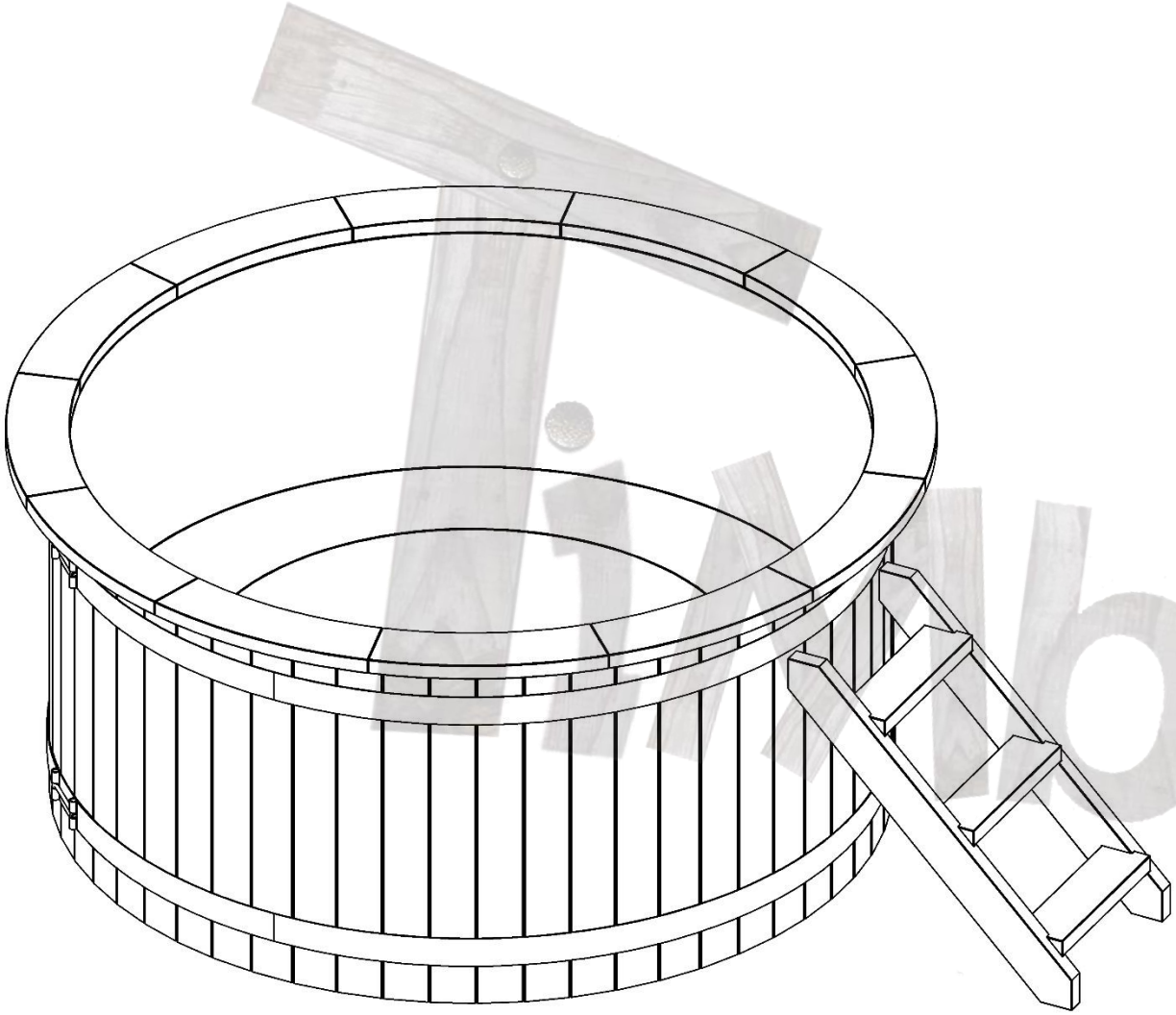

MODEL	NORDIC FLEX
Diameter efter valg	■ 1400 mm ■ 1600 mm ■ 1800 mm ■ 2000 mm ■ 2200 mm
Opvarmning efter valg	■ Ekstern brændeovn 22–40 kW (efter størrelse) ■ Intern brændeovn ■ Integreret brændeovn 30 kW ■ Elvarmer 6 kW ■ Hybrid: el 6 kW + brændeovn ■ Hybrid: varmepumpe 5 kW + brændeovn ■ Ekstern pillebrænder 30 kW ■ Gasvarmer ■ Biovarmer (Wi-Fi) ■ Tilslutninger til egen varmer (50 mm)
Beklædning efter valg	■ Gran; lærk; thermotræ ■ Eg; WPC sort; WPC brun
SPA-system efter valg	■ LED-lys (2 eller 4) ■ Hydromassage ■ Luftmassage ■ Sandfilter ■ Smart-sæt (Wi-Fi)
Andet efter valg	■ Isolering af vægge og bund ■ Øverste kant i polypropylen ■ Isoleret læderlåg

3D-visning af denne model

NORDIC FLEX: SAMMENLIGNING AF STØRRELSER

Indvendig diameter	1400 mm	1600 mm	1800 mm	2000 mm	2200 mm
Antal badende	2-3	3-4	4-6	6-8	8-10
Vandindhold (liter)*	~ 1380 l	~ 1800 l	~ 2280 l	~ 2800 l	~ 3400 l
Udvendig diameter (top)	1720 mm	1920 mm	2120 mm	2320 mm	2520 mm
Udvendig diameter (bund)	1440 mm	1640 mm	1840 mm	2040 mm	2240 mm
Udvendig højde	1040 mm	1040 mm	1040 mm	1040 mm	1040 mm
Ydelse ekstern ovn	22 kW	22 kW	22 kW	28 kW	40 kW

* Med lukkede polypropylenbænke falder vandindholdet med ca. 25 %

GENERELLE MÅL (1)

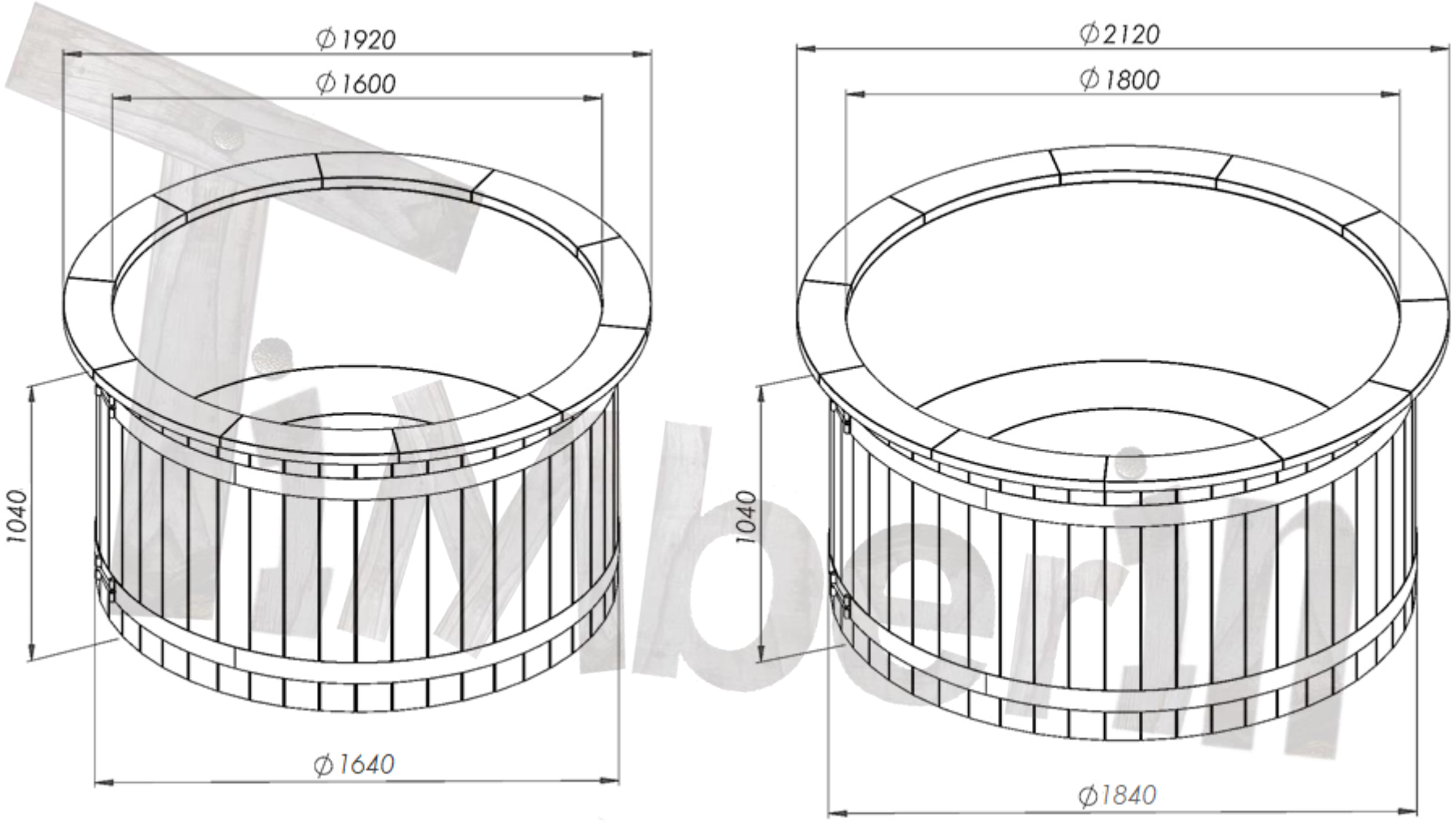

- **Bundisolering øger den samlede højde med 70 mm**
- **Vægisolering øger den nederste udvendige diameter med 160 mm**

GENERELLE MÅL (2)

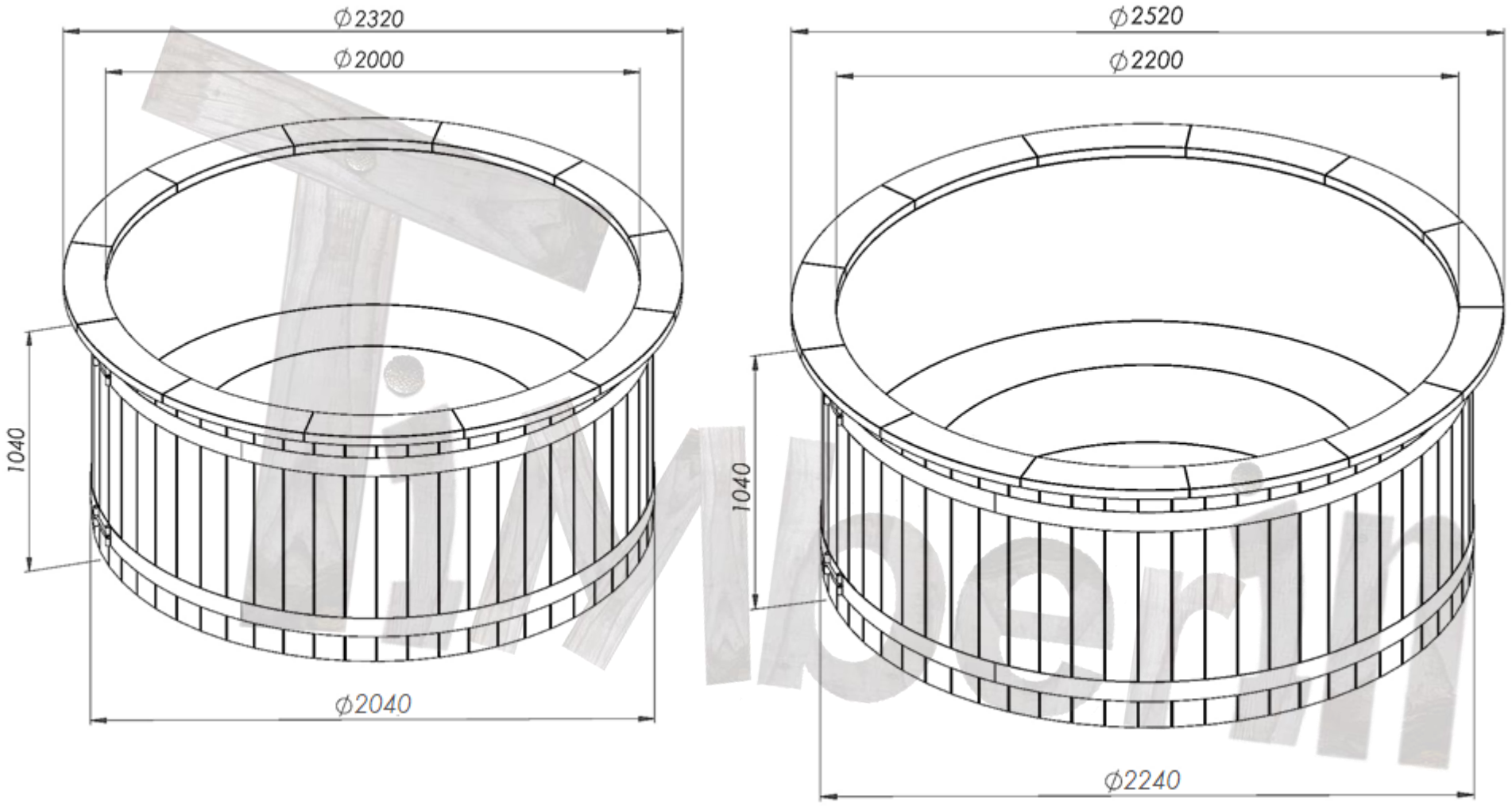

- **Bundisolering øger den samlede højde med 70 mm**
- **Vægisolering øger den nederste udvendige diameter med 160 mm**

TYPER AF BÆNKE

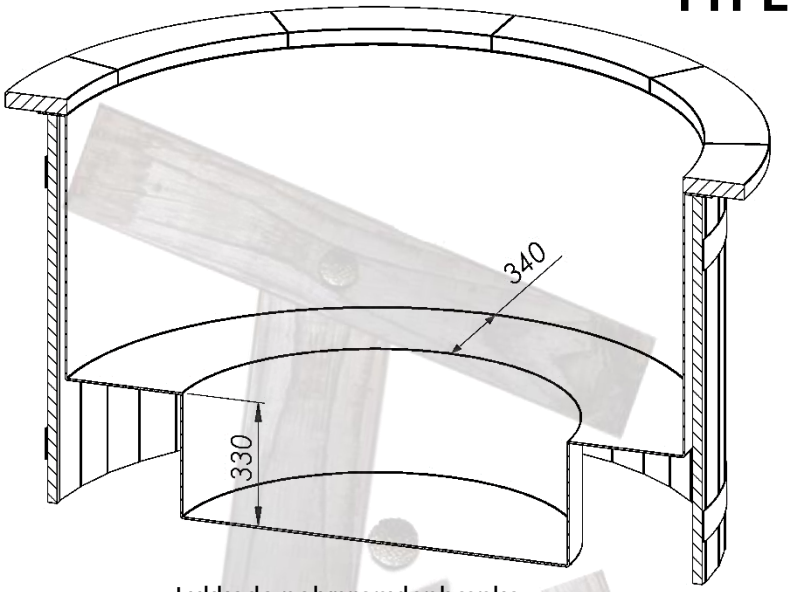

Lukkede polypropylenbænke

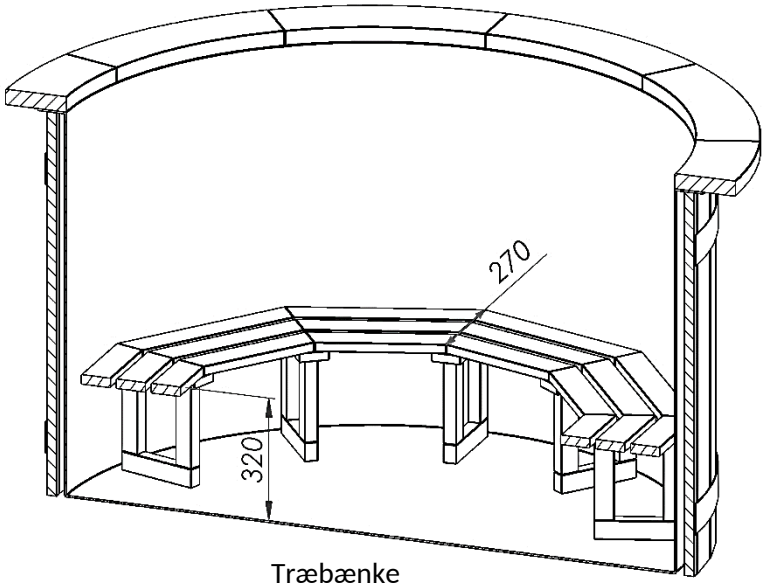

Træbænke

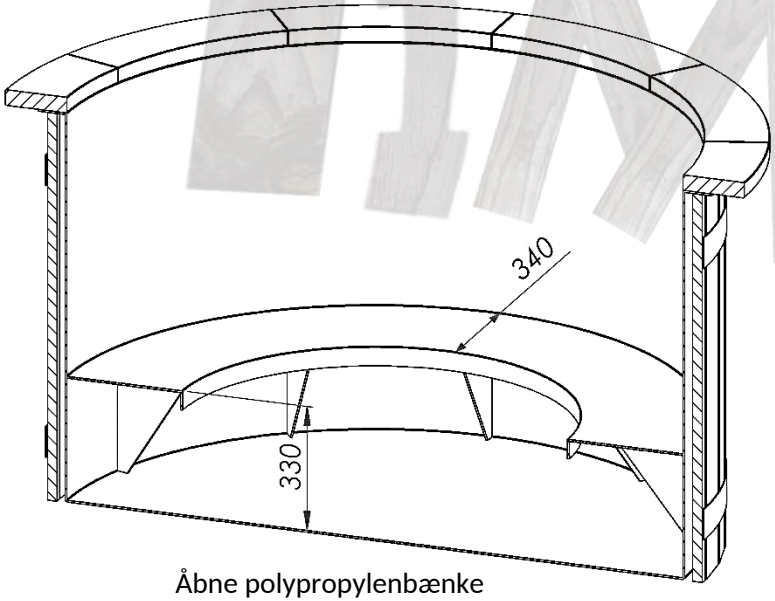

Åbne polypropylenbænke

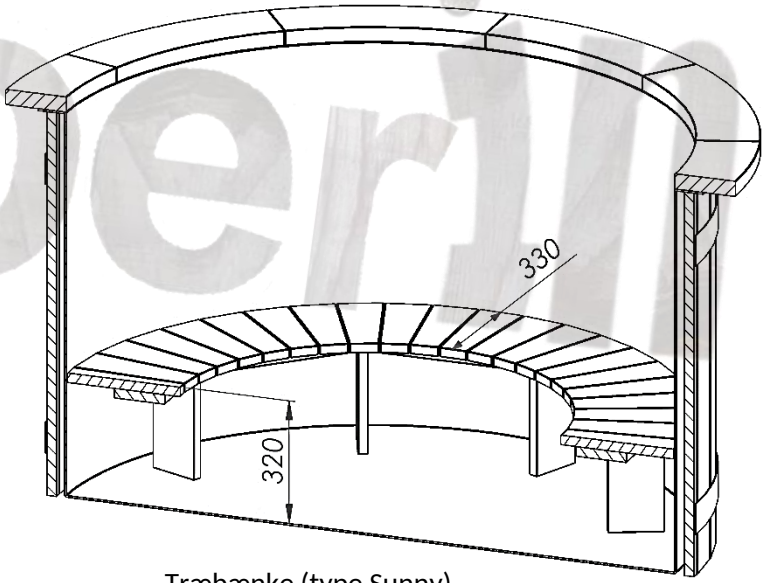

Træbænke (type Sunny)

iMberin

TYPER AF TRAPPER (1)

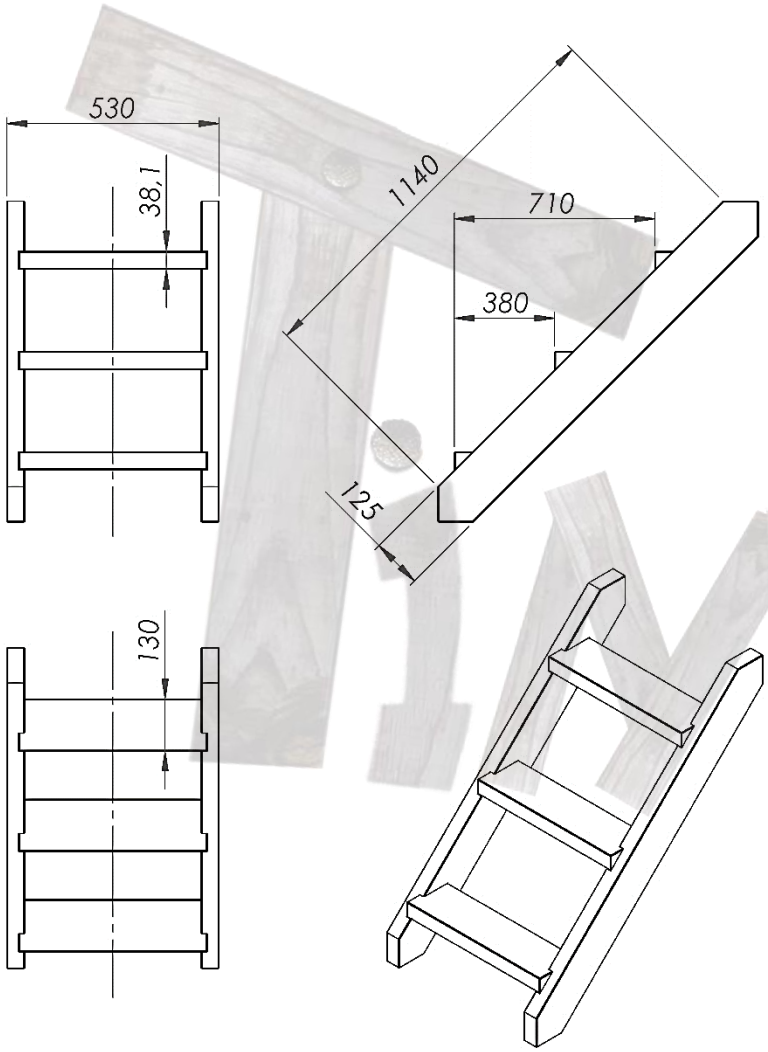

Enkel stige med 3 trin

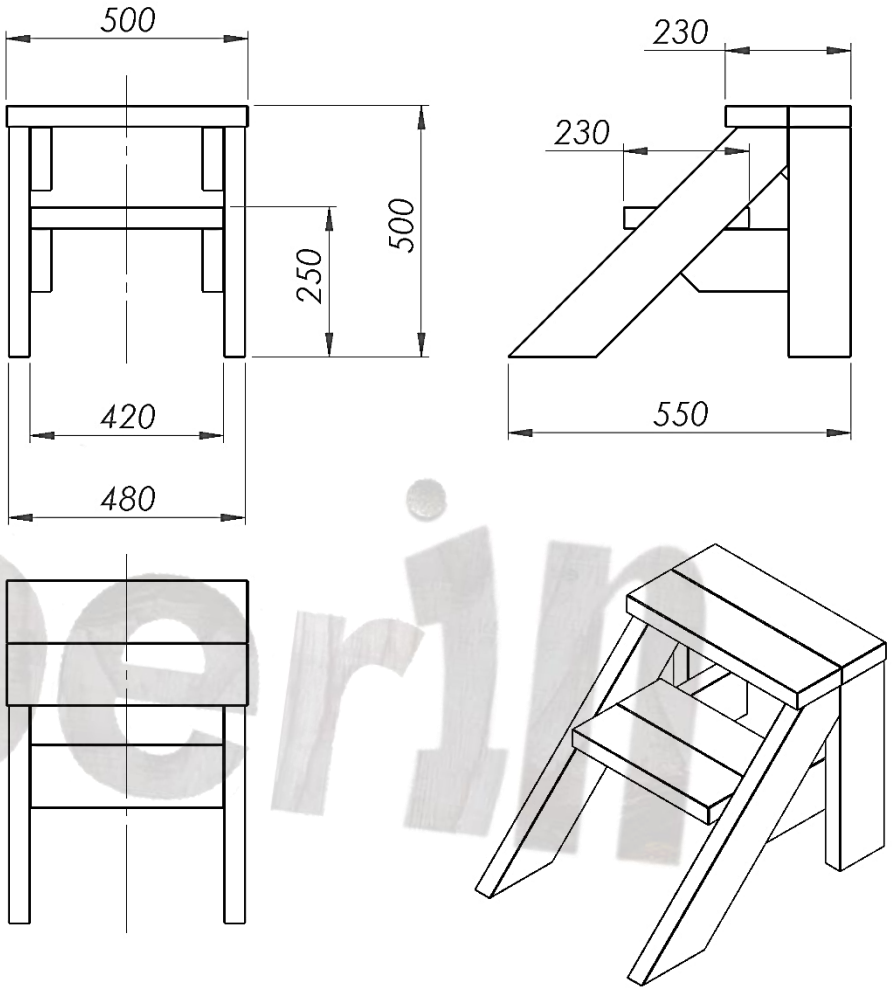

Trappe type B

Timberin

TYPER AF TRAPPER (2)

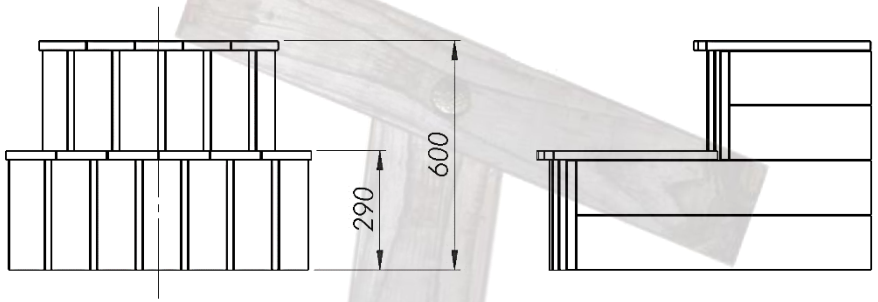

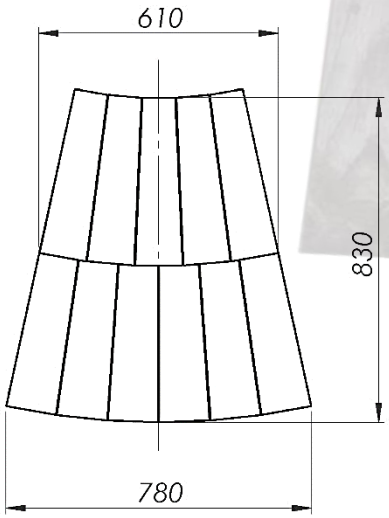

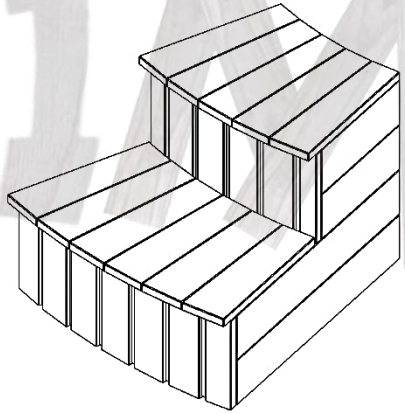

Trappe type A

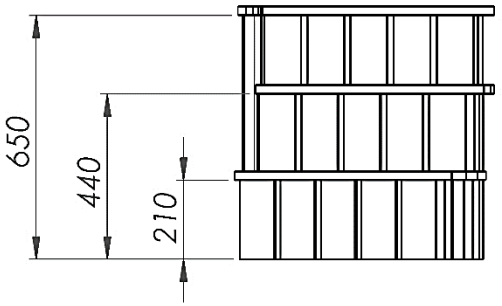

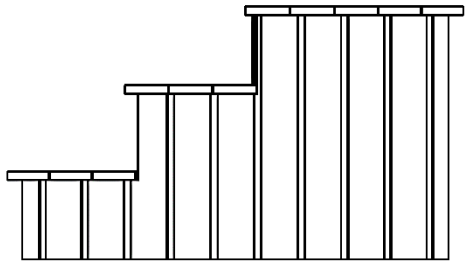

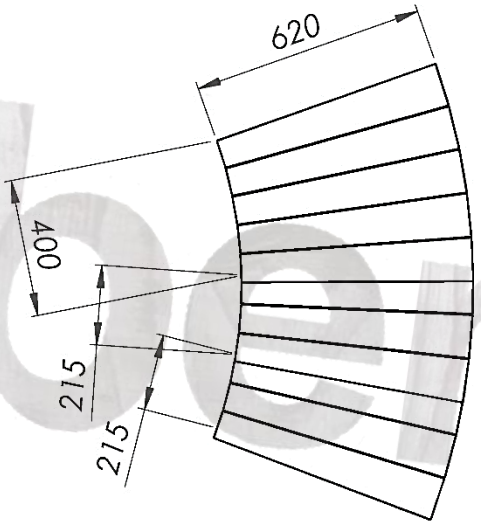

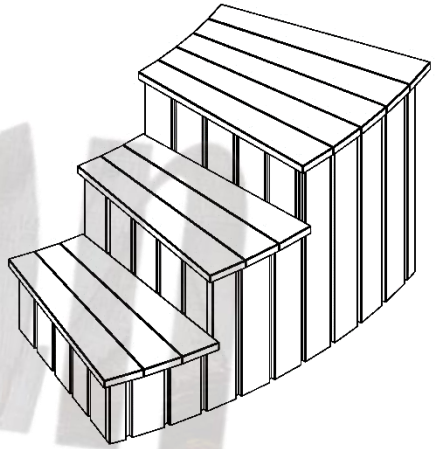

Trappe type C

EKSTERN BRÆNDEOVN (1)

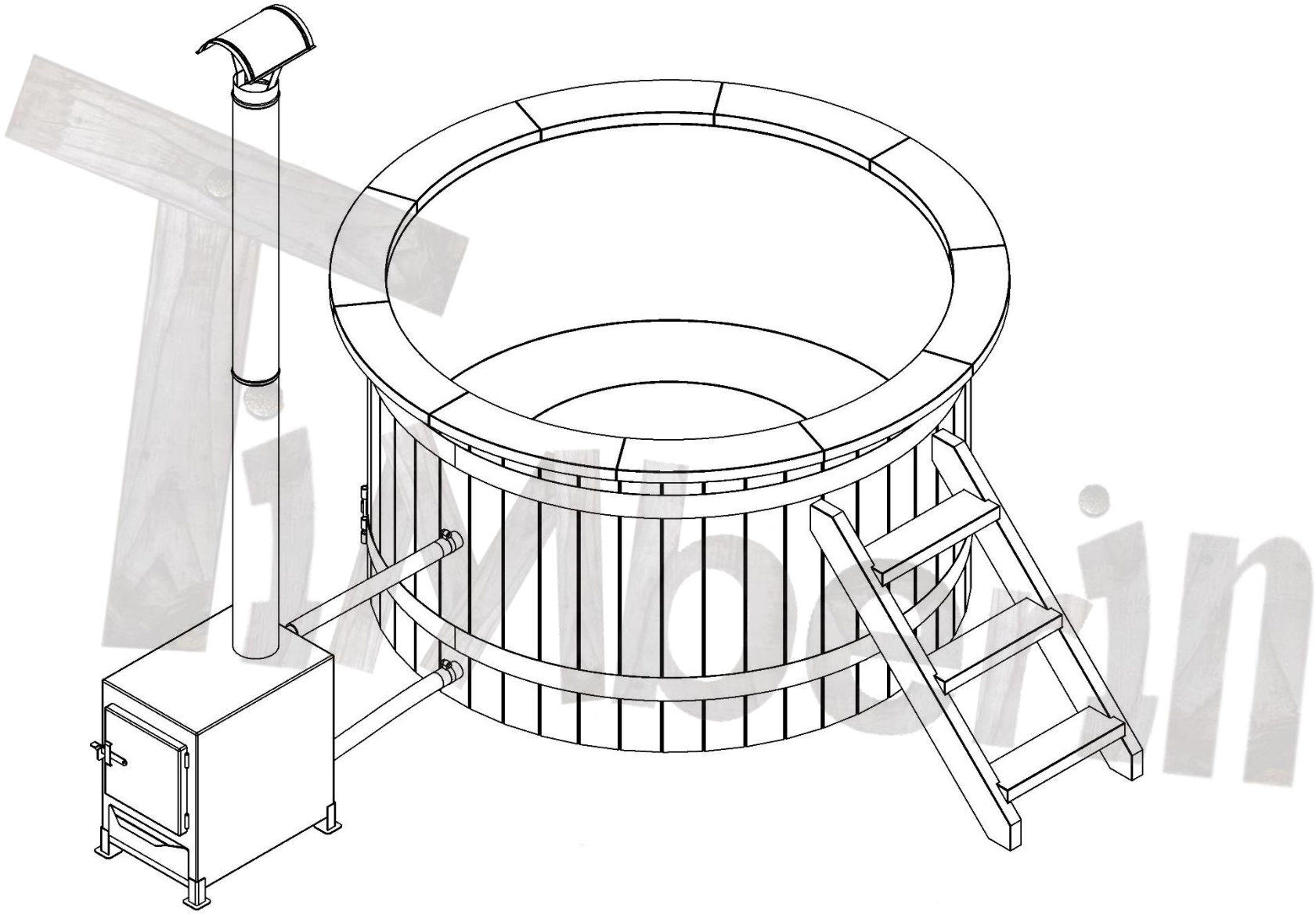

EKSTERN BRÆNDEOVN (2)

Ekstern brændeovn 22 kW

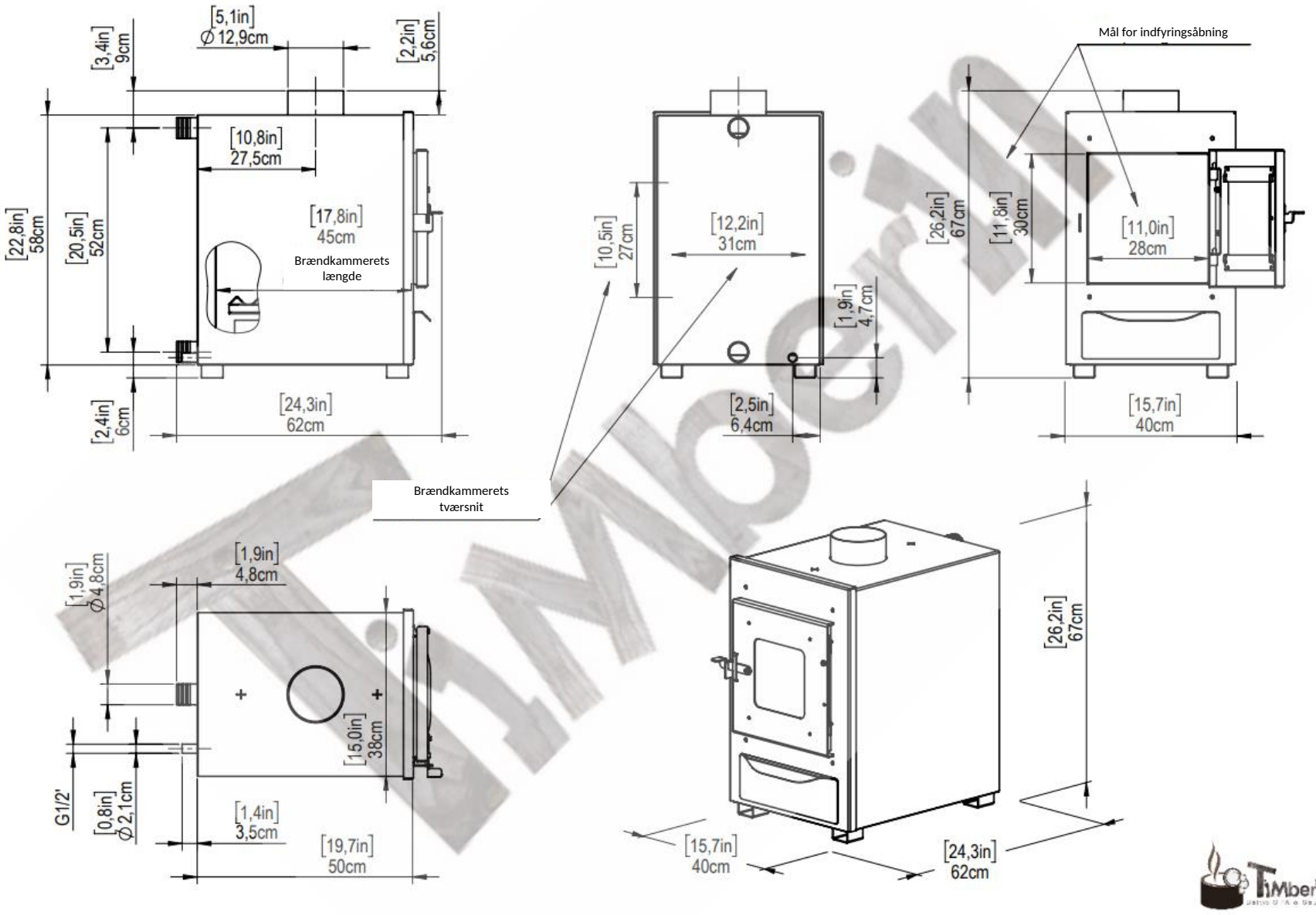

Ydelse ekstern ovn: bade 1400–1800 mm 22 kW; 2000 mm 28 kW; 2200 mm 40 kW

ELVARMER

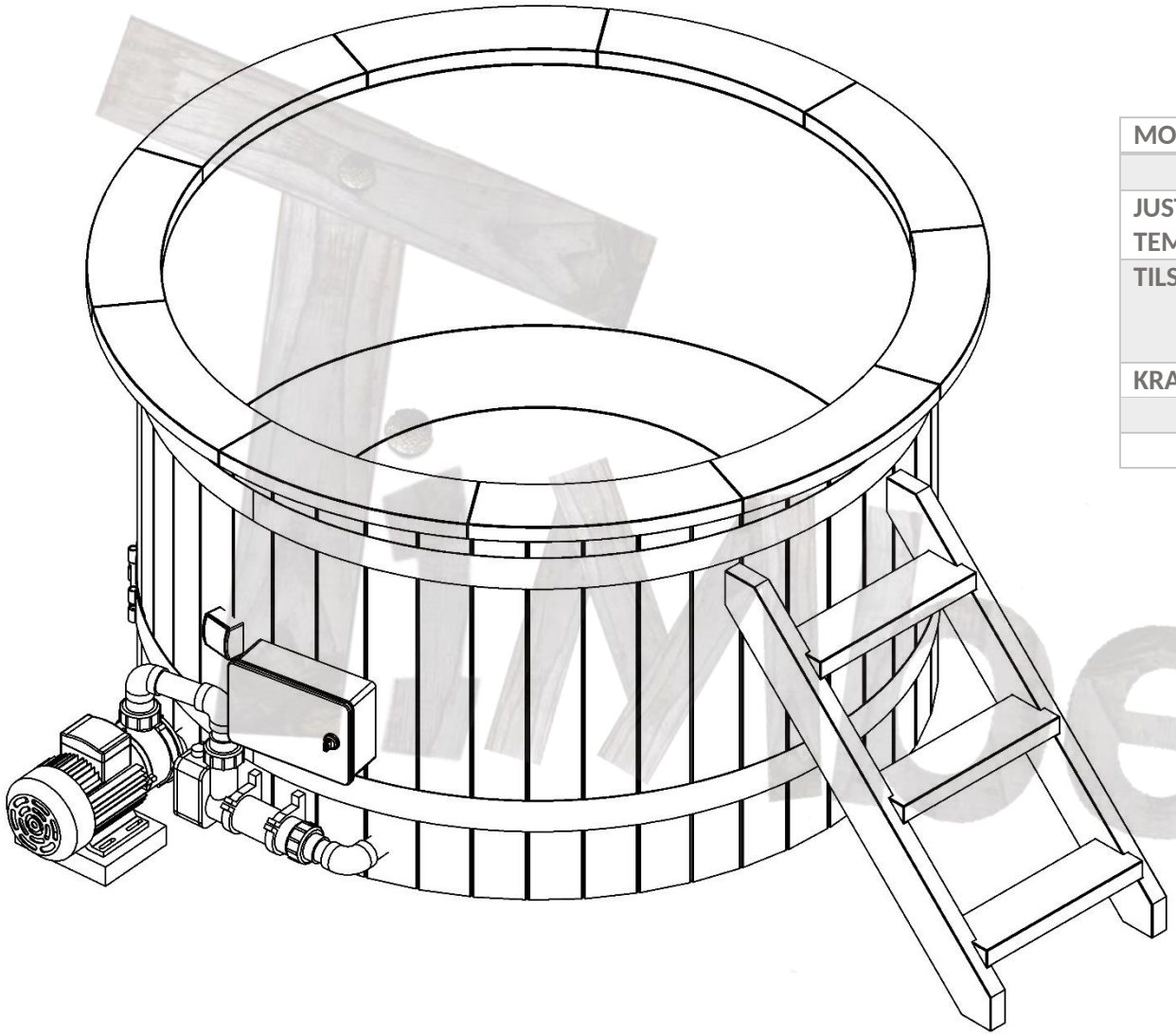

MODEL	ELVARMER
JUSTERBAR TERMOSTAT TEMPERATUROMRÅDE	0-45° C
TILSLUTNINGSTYPER	6 kW; 1 fase; 220V; 26A 6 kW; 3 faser; 380V; 14A
KRAFTIGERE VARMER	9 kW; 3 faser; 380V; 14A
	12 kW; 3 faser; 380V; 18A
	15 kW; 3 faser; 380V; 22A

INTERN BRÆNDEOVN (1)

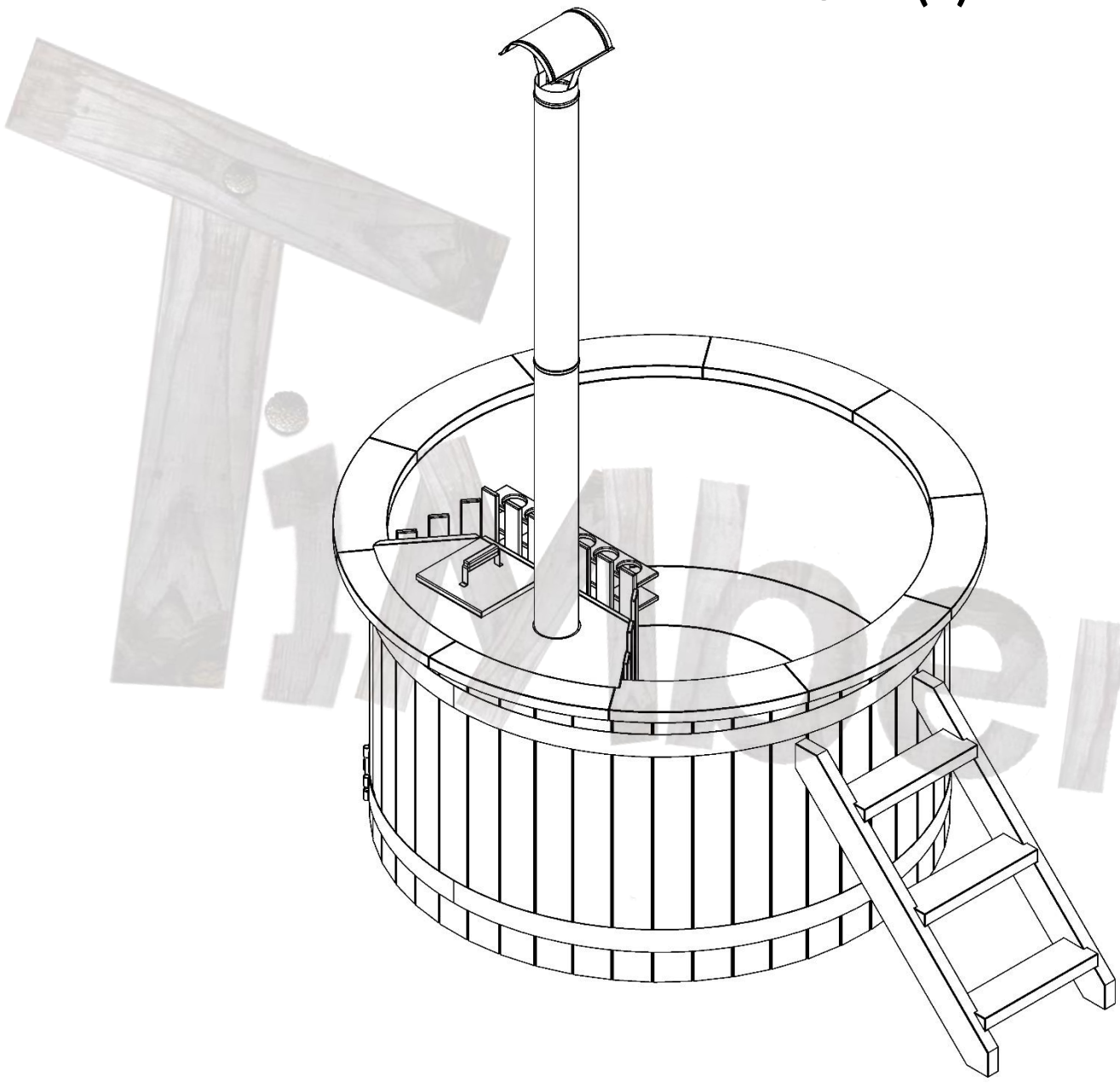

INTERN BRÆNDEOVN (2)

Intern brændeovn

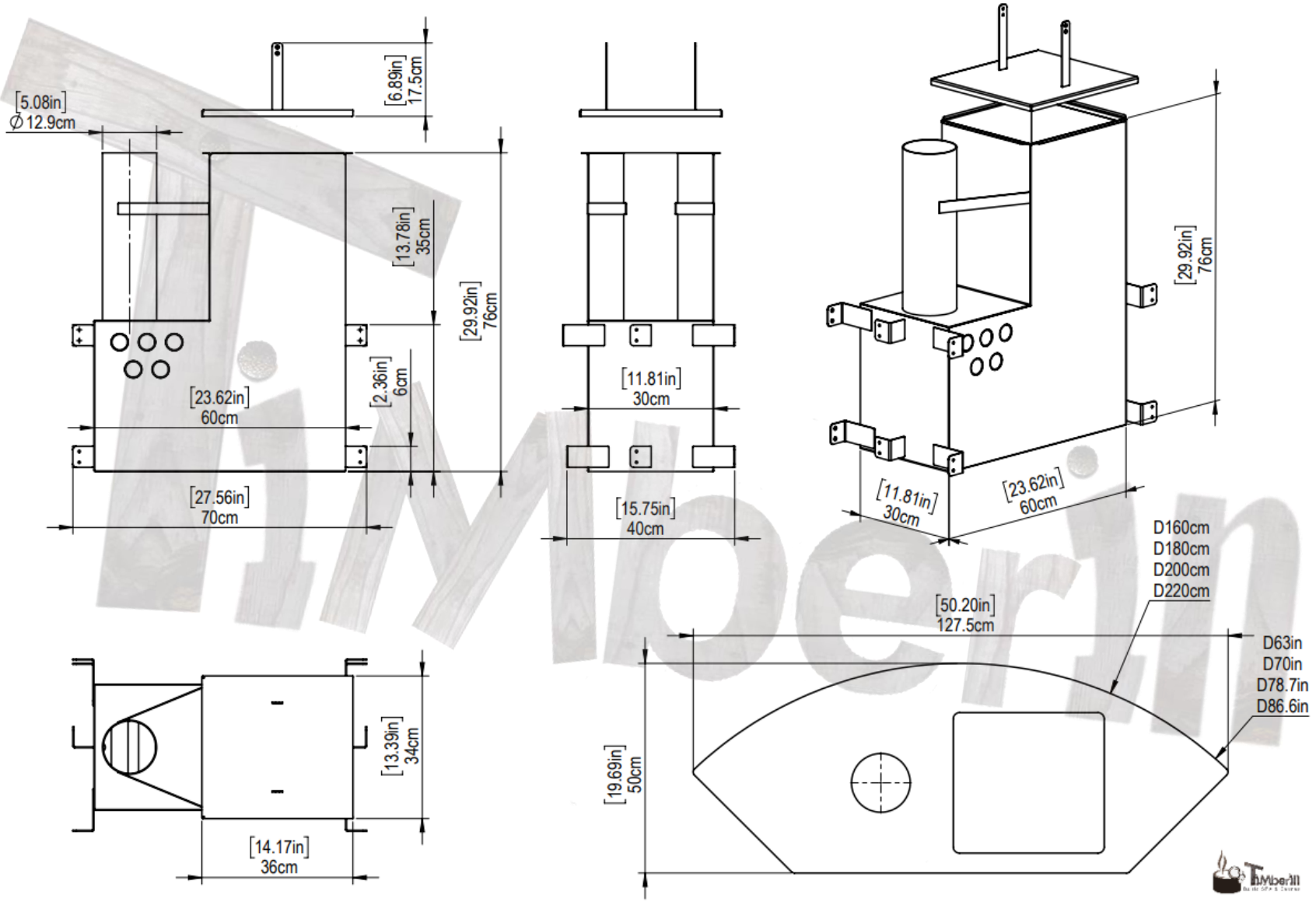

INTEGRERET BRÆNDEOVN
(30 kW)

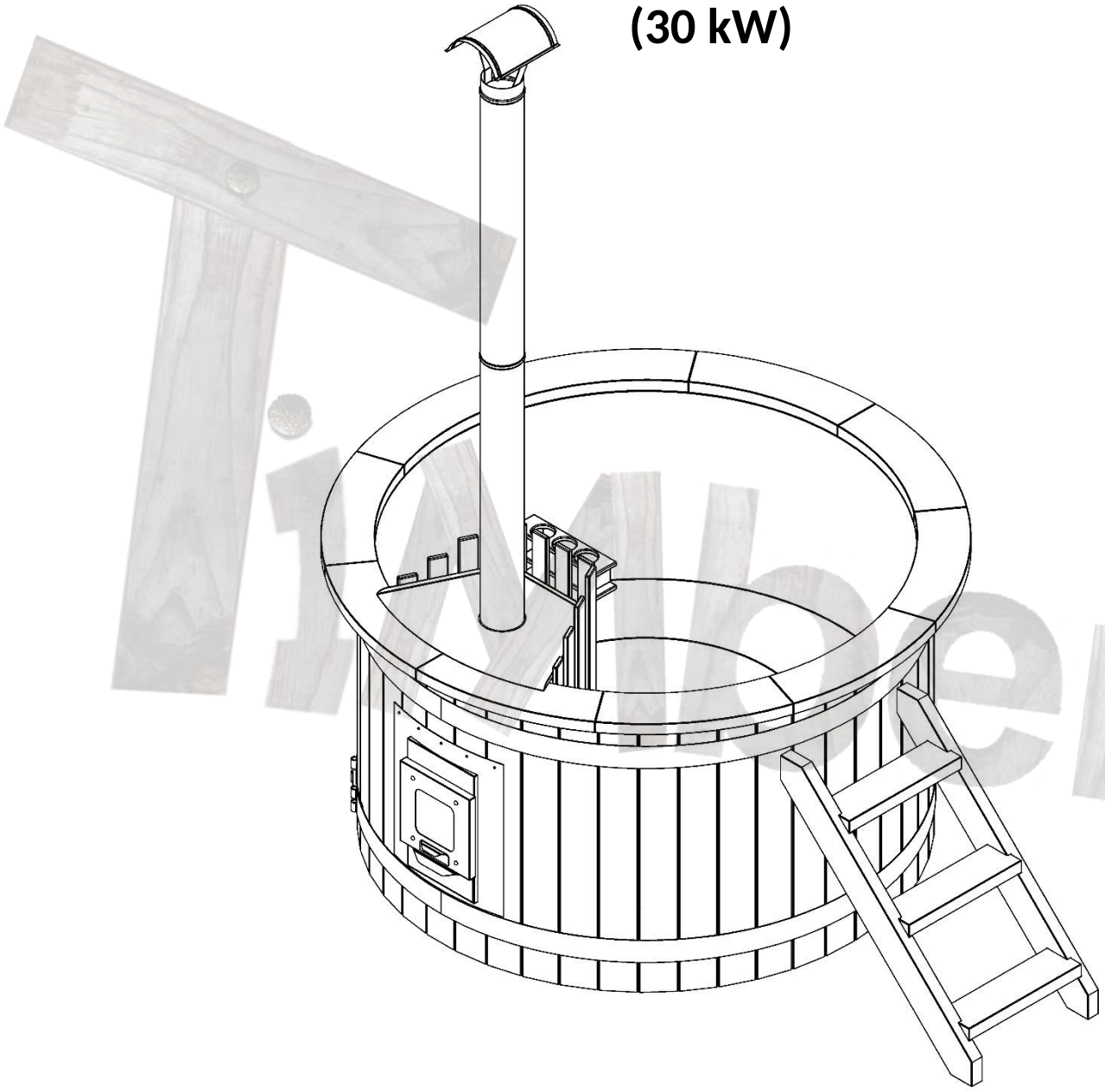

Timberin

TRÆLÅG OG RUND KANT

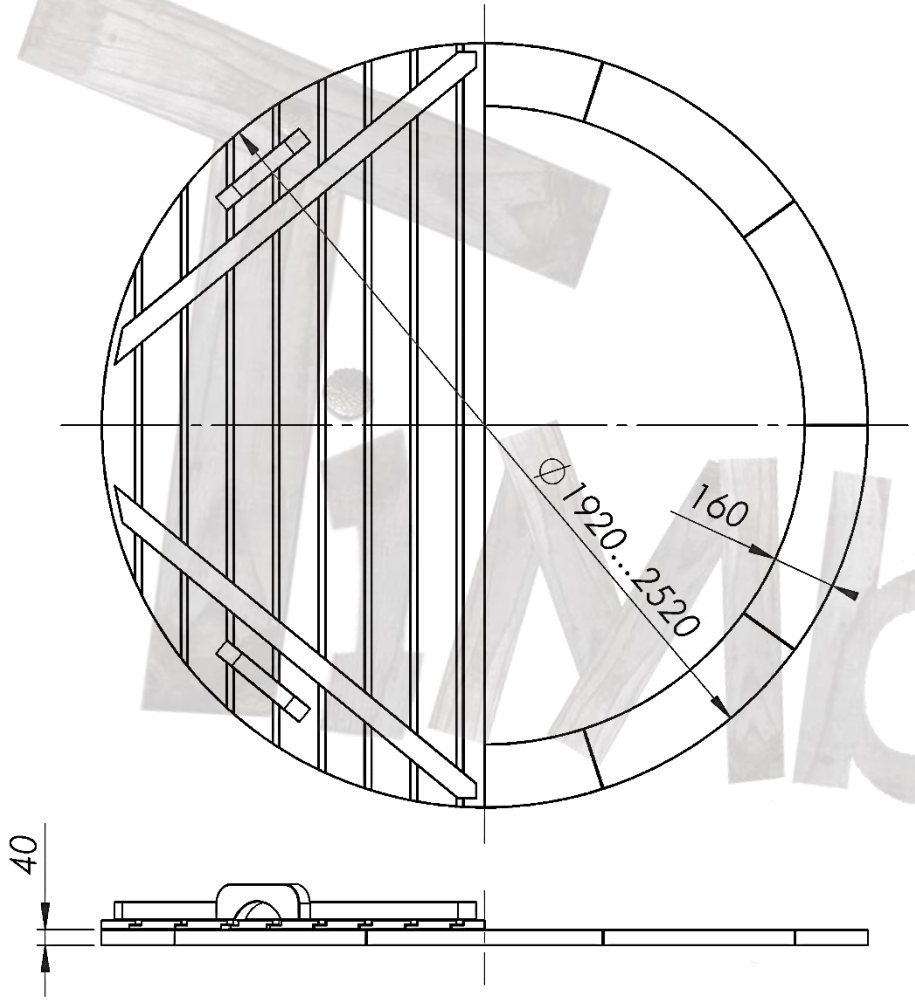

MODEL	TRÆDELE
Mål på trælåg	1720 mm .... 2520 mm
Isolering af låg (hvis valgt)	30 mm
Bredde af trækant	160 mm
Trælåg og -kant	Gran eller thermotræ
Kant i polypropylen	Fås også
Isoleret læderlåg	Fås også

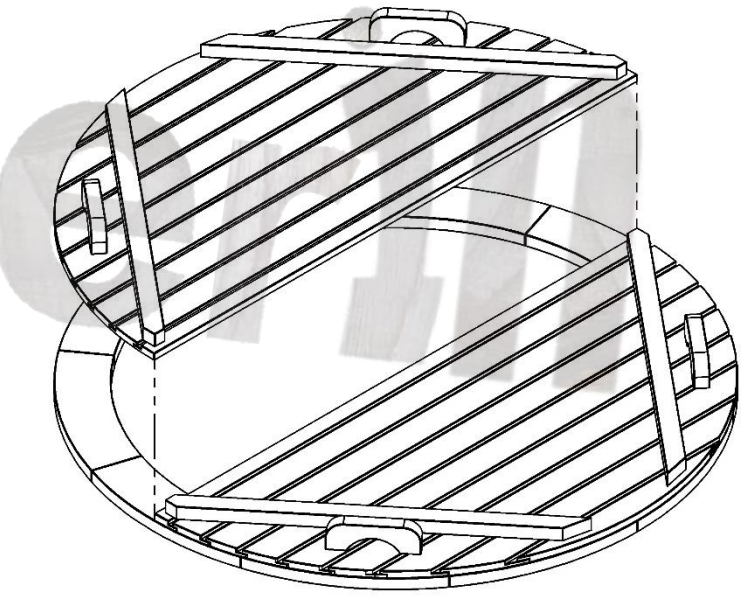

AFTAPNING AF VAND

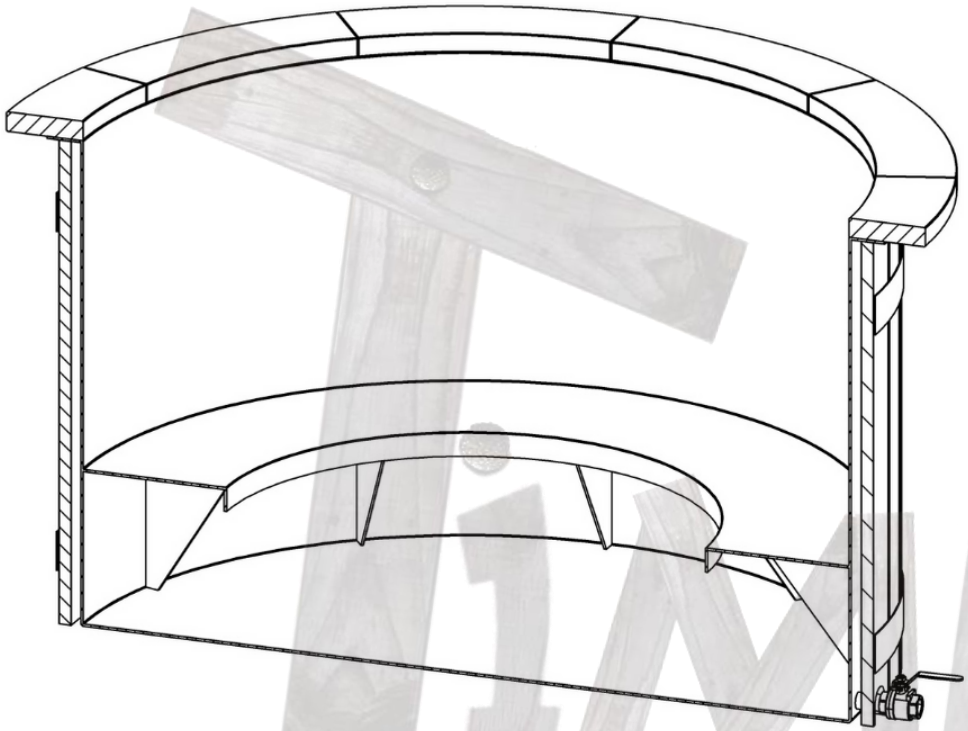

Without bottom insulation

External water tap is installed in the wall

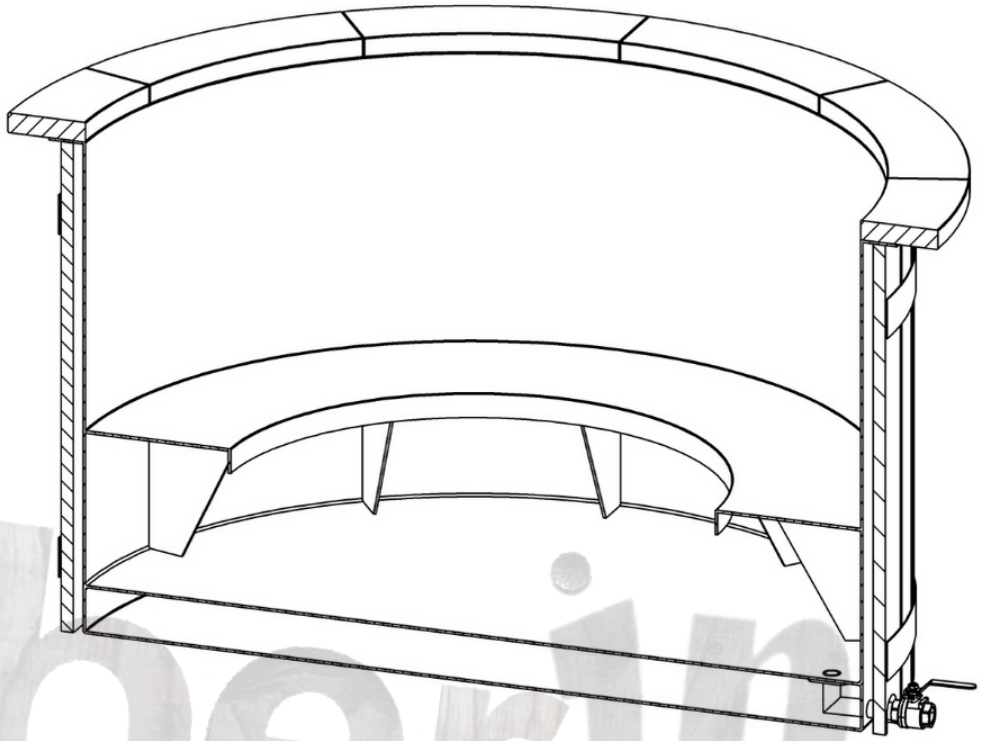

With bottom insulation

External water tap is installed in the bottom

*Some water is expected to remain on the bottom

TRÆKASSER TIL SPA-SYSTEMER

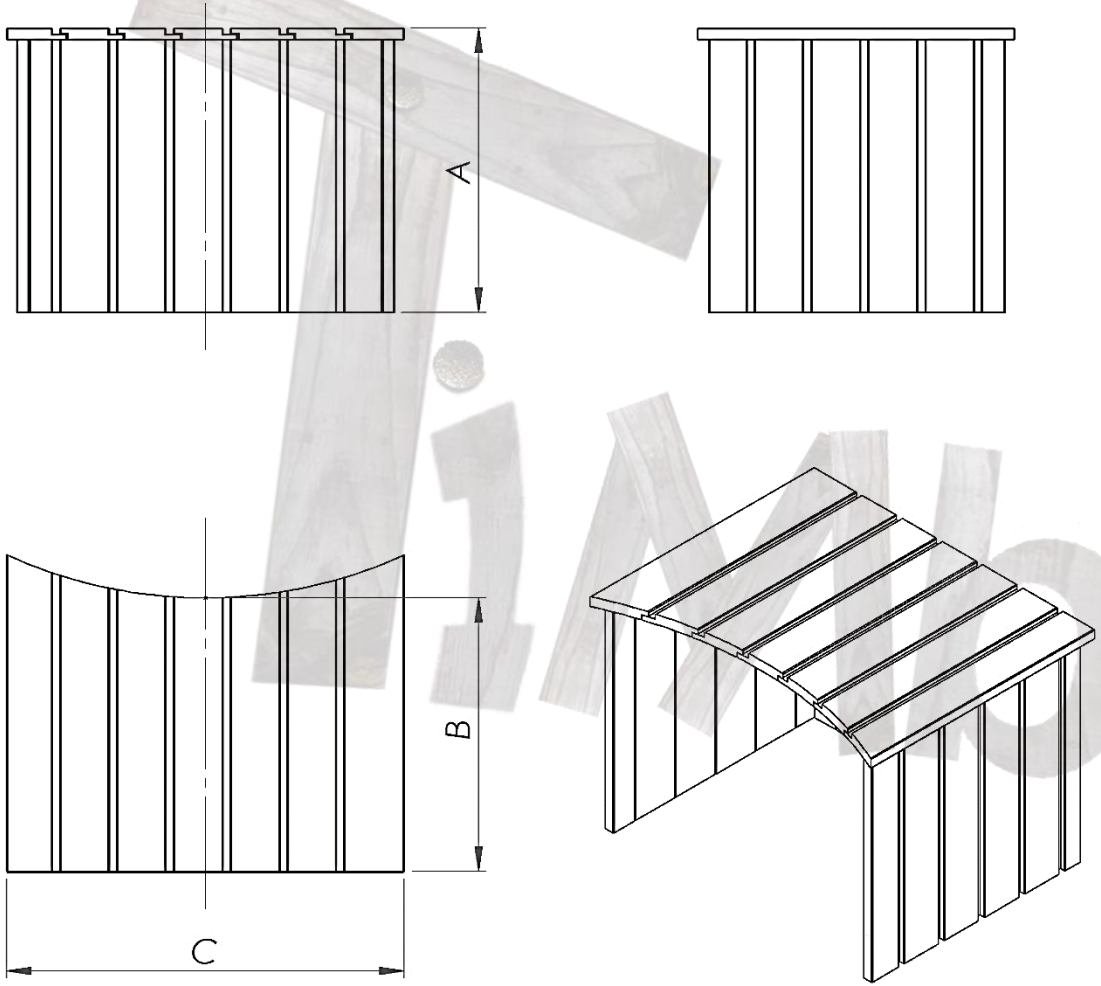

MODEL	TRÆKASSE
Luftmassage med trækasse	A: 950 mm B: 300 mm C: 700 mm
Hydromassage med trækasse	A: 500 mm B: 300 mm C: 600 mm
Sandfilter med trækasse	A: badets højde B: 700 mm C: 700 mm
Elvarmer med trækasse	A: 600 mm B: 400 mm C: 600 mm

LEVERING

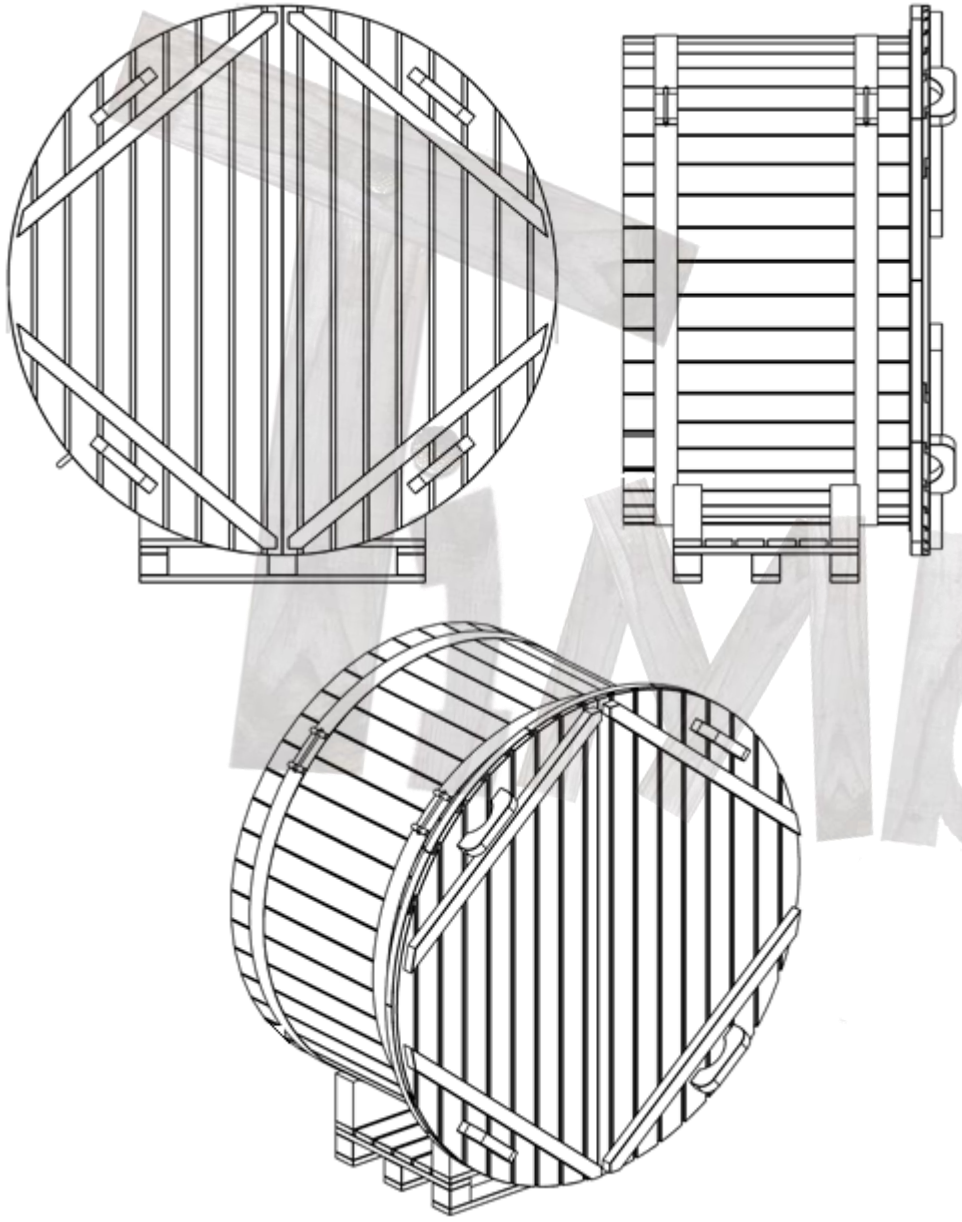

MODEL	NORDIC FLEX LEVERING
Bad pakket på højkant mål (m):	**Bad 1400 mm:** oplyses på forespørgsel **Bad 1600 mm:** 2x1.25x2 **Bad 1800 mm:** 2.10x1.25x2.24 **Bad 2000 mm:** 2.30x1.25x2.42 **Bad 2200 mm:** 2.48x1.28x2.58
Ekstra pakke (trappe / varmere / kasser)	Højde: 1300 mm Bredde: 1300 mm Længde: 1300 mm

Wiberin