BEMÆRK

Målene på tegningerne og på TimberIN-webstederne er omtrentlige. De afviger en smule fra målene på det færdige produkt, fordi vores produkter er individuelt designet og håndlavede. Hvis et eller flere mål er meget vigtige for dig, så fortæl os det, før du bestiller. Vi tager nøje hensyn til dine ønsker i produktionen, så produktet lever så tæt som muligt op til dem.

NORDIC ELITE VILDMARKSBAD 2200 X 2200 MM

MED INTEGRERET BRÆNDEOVN



	NORDIC ELITE 2200 X 2200 MM MED INTEGRERET BRÆNDEOVN
Antal badende	8 - 14
Vandindhold	1800 l
LED	tilvalg
HYDROMASSAGE	tilvalg
LUFTMASSAGE	tilvalg
SANDFILTER	tilvalg
HYBRID MED ELVARMER	tilvalg
HYBRID MED VARMEPUMPE	tilvalg
AKRYLKAR	tilvalg
TRAPPE TYPE A	tilvalg
ISOLERET LÆDERLÅG	tilvalg
TRÆLÅG OG TRÆKANT	tilvalg
TIL GRAN ELLER THERMOWOOD	kun
METALGITTER TIL SKORSTEN	**inkluderet**
VÆG- OG BUNDISOLERING	**inkluderet**
TRÆPADLE	**inkluderet**

AKRYLKAR – STANDARD, 2,2 × 2,2 M

Nordic Elite Square™ · standardkar, forvalgt

SECTION A-A
SCALE 1:18

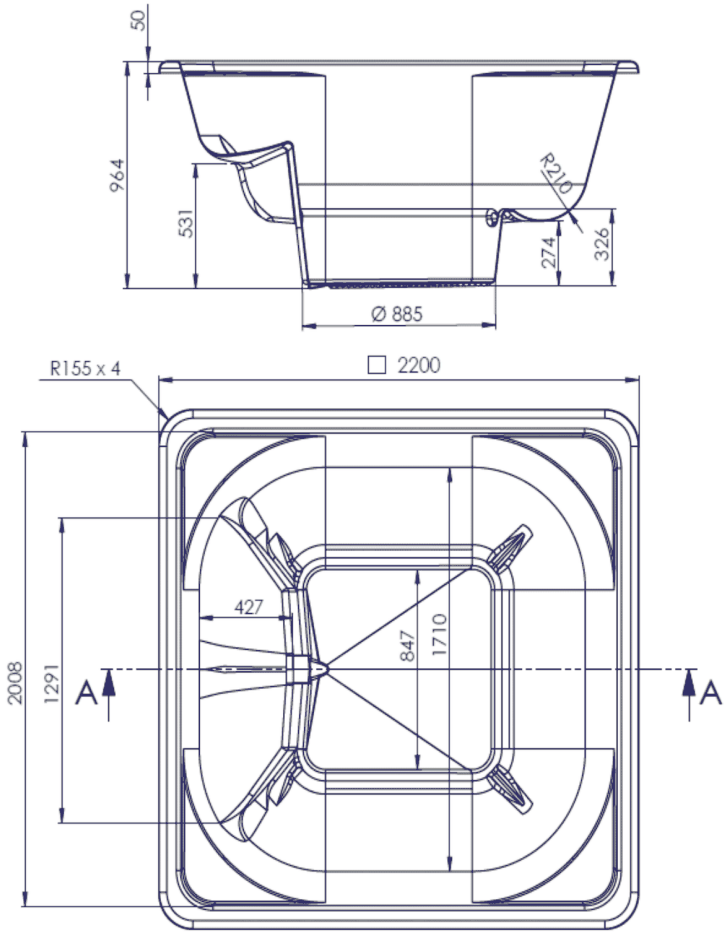



TimberIN Nordic Elite Square™
Akrylkar – standard, 2,2 × 2,2 m
Akrylkarret erstatter glasfiberkarret.
Mål i mm · tegningen er ikke målfast ved udskrift
SECTION = snit · SCALE = målestok
www.timberin.com

AKRYLKAR MED LIGGEPLADS, 2,0 × 2,0 M (TIL EKSTERN OVN)

Nordic Elite Square™ · alternativt kar

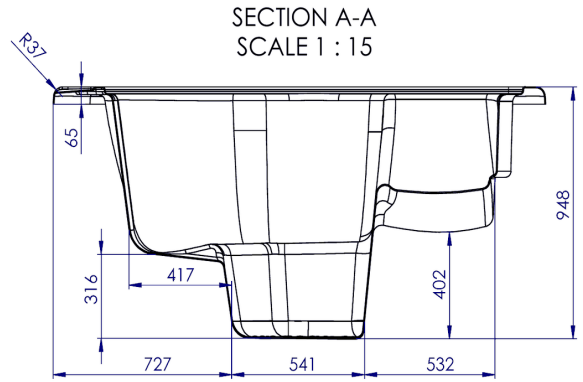

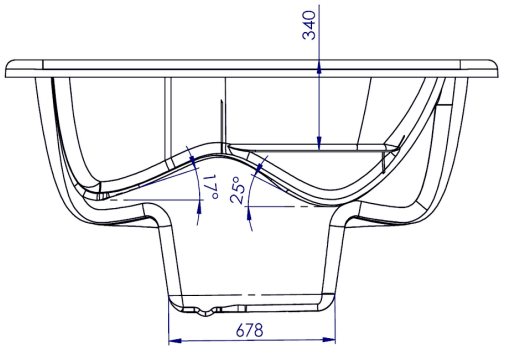

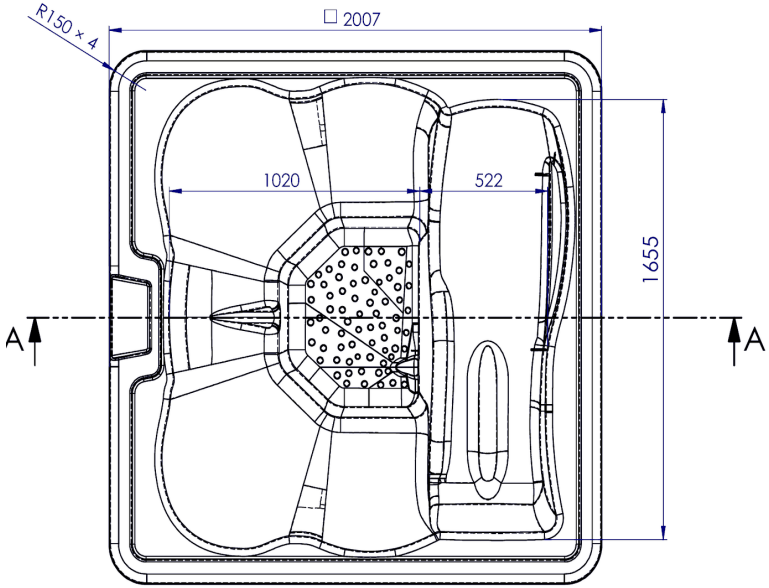



TimberIN Nordic Elite Square™

Akrylkar med liggeplads, 2,0 × 2,0 m (til ekstern ovn)
Akrylkarret erstatter glasfiberkarret.
Mål i mm · tegningen er ikke målfast ved udskrift
SECTION = snit · SCALE = målestok
www.timberin.com

AKRYLKAR TIL EKSTERN OVN, 2,0 × 2,0 M

Nordic Elite Square™ · alternativt kar

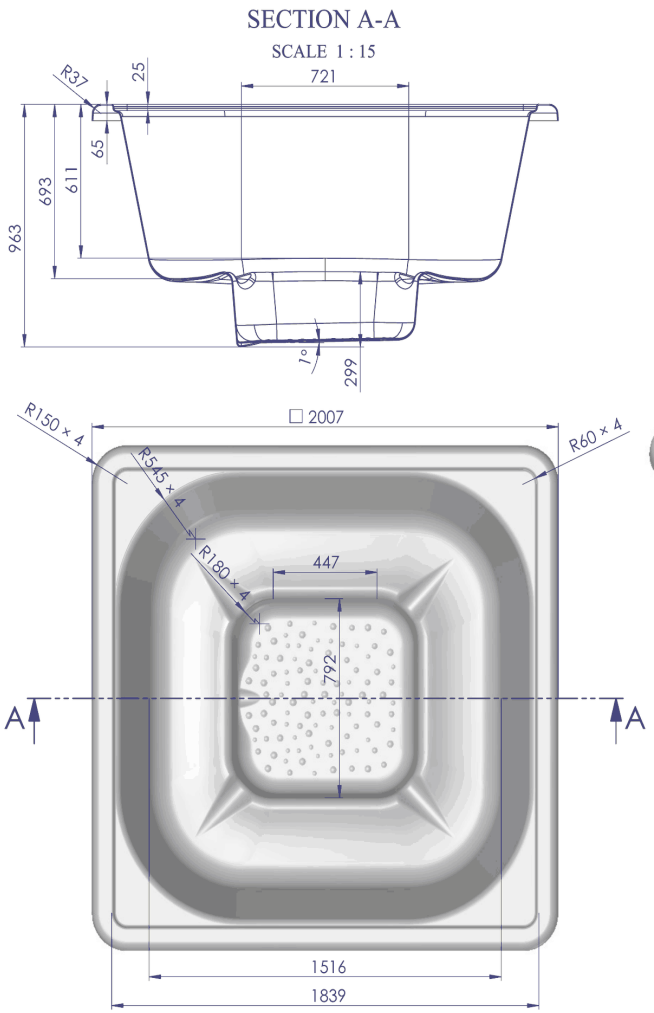



TimberIN Nordic Elite Square™

Akrylkar til ekstern ovn, 2,0 × 2,0 m
Akrylkarret erstatter glasfiberkarret.
Mål i mm · tegningen er ikke målfast ved udskrift
SECTION = snit · SCALE = målestok
www.timberin.com

AKRYLKARRETS FARVER

Nordic Elite Square™

Kun til akrylkarret (glasfiberkarret har sine egne farver). Perlehvid er forvalgt; ingen farve koster ekstra.

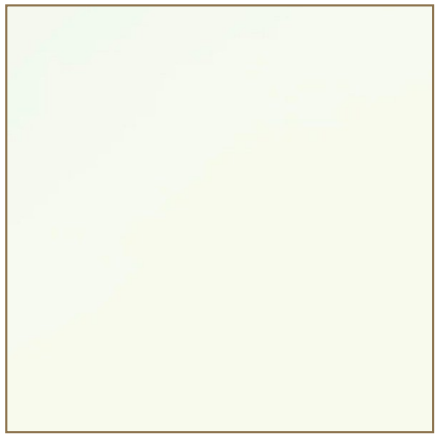

Perlehvid
(forvalgt)



Metalgrå



Kaffeskyer



Perlesorte skyer

Farver på skærm og i tryk kan afvige en smule fra den rigtige overflade.

www.timberin.com

GENERELT

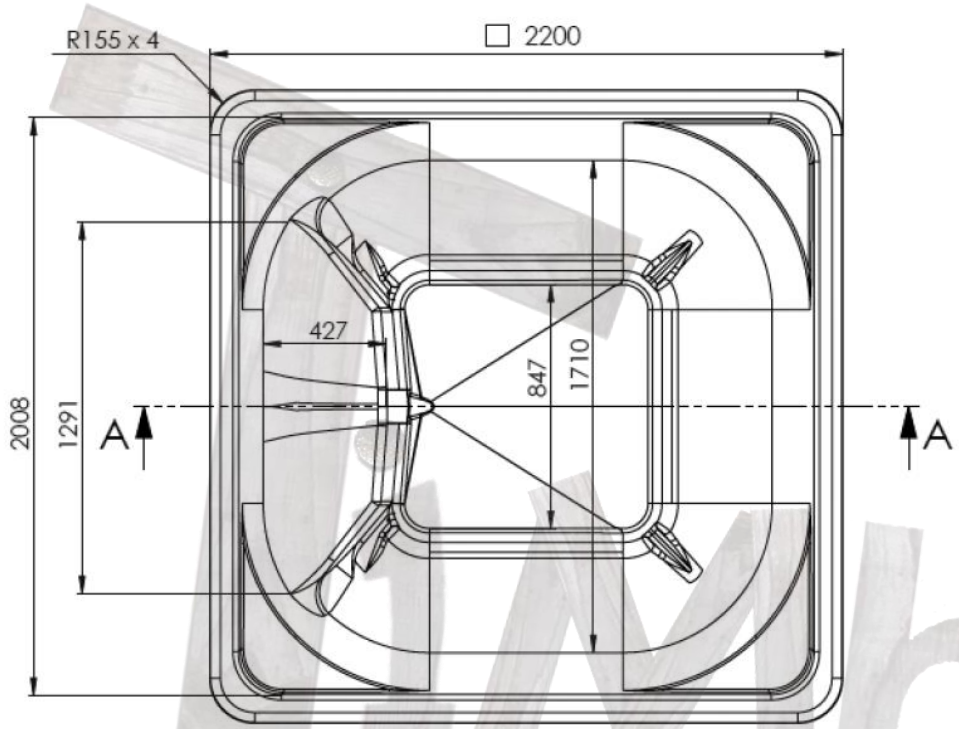

	GENERELLE MÅL
Indvendige mål	2008 x 2008 mm
Udvendige mål	2200 x 2200 mm
Udvendig højde	964 mm
Bænkenes højde	274 - 326 mm

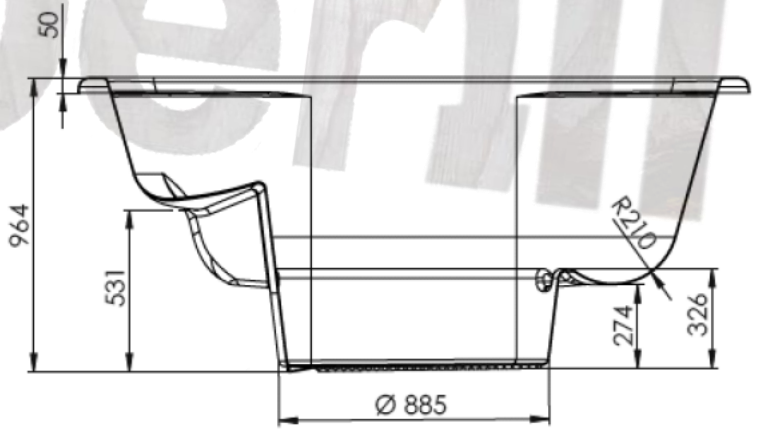

Aaberin

VANDAFLØB

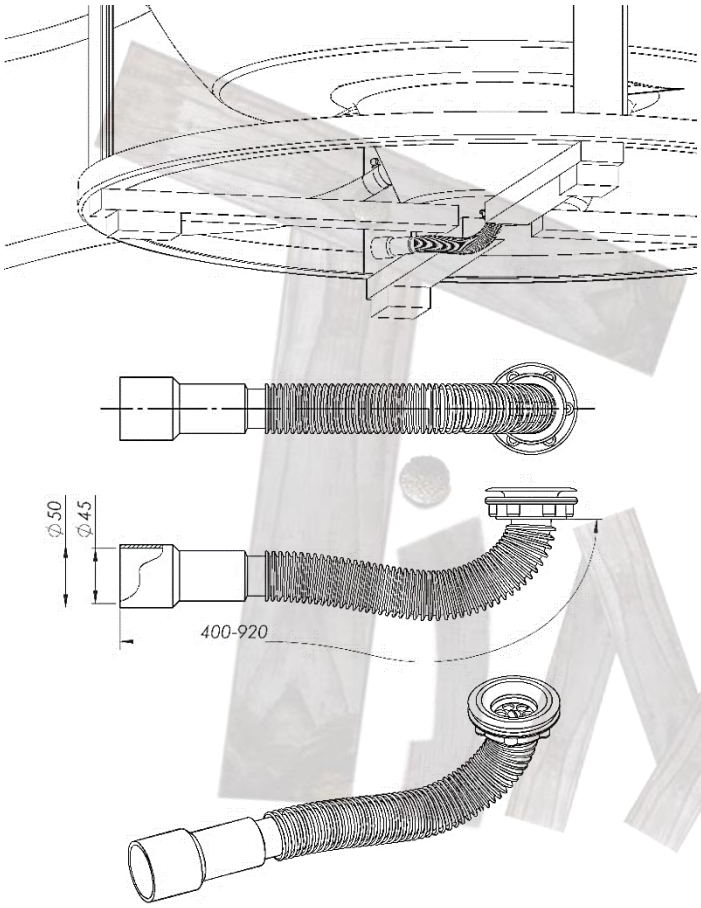

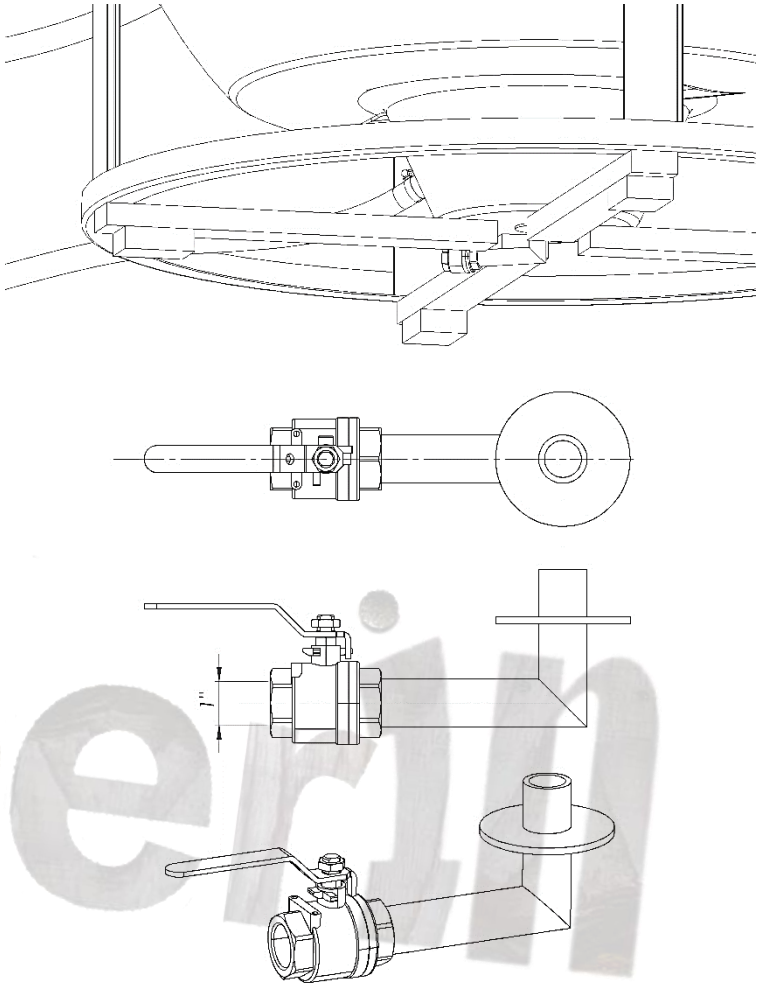

	VANDAFLØB
Afløbets længde	400-920 mm
Afløbets indvendige diameter	45 mm
Afløbets udvendige diameter	50 mm
Materiale	PVC

	UDVENDIG AFTAPPEHANE
Hanens diameter	1 inch
Materiale	Rustfrit stål 316

timberin